NAKANISHI

SMARTwasher

業務用食器洗浄機 総合カタログ Vol.2

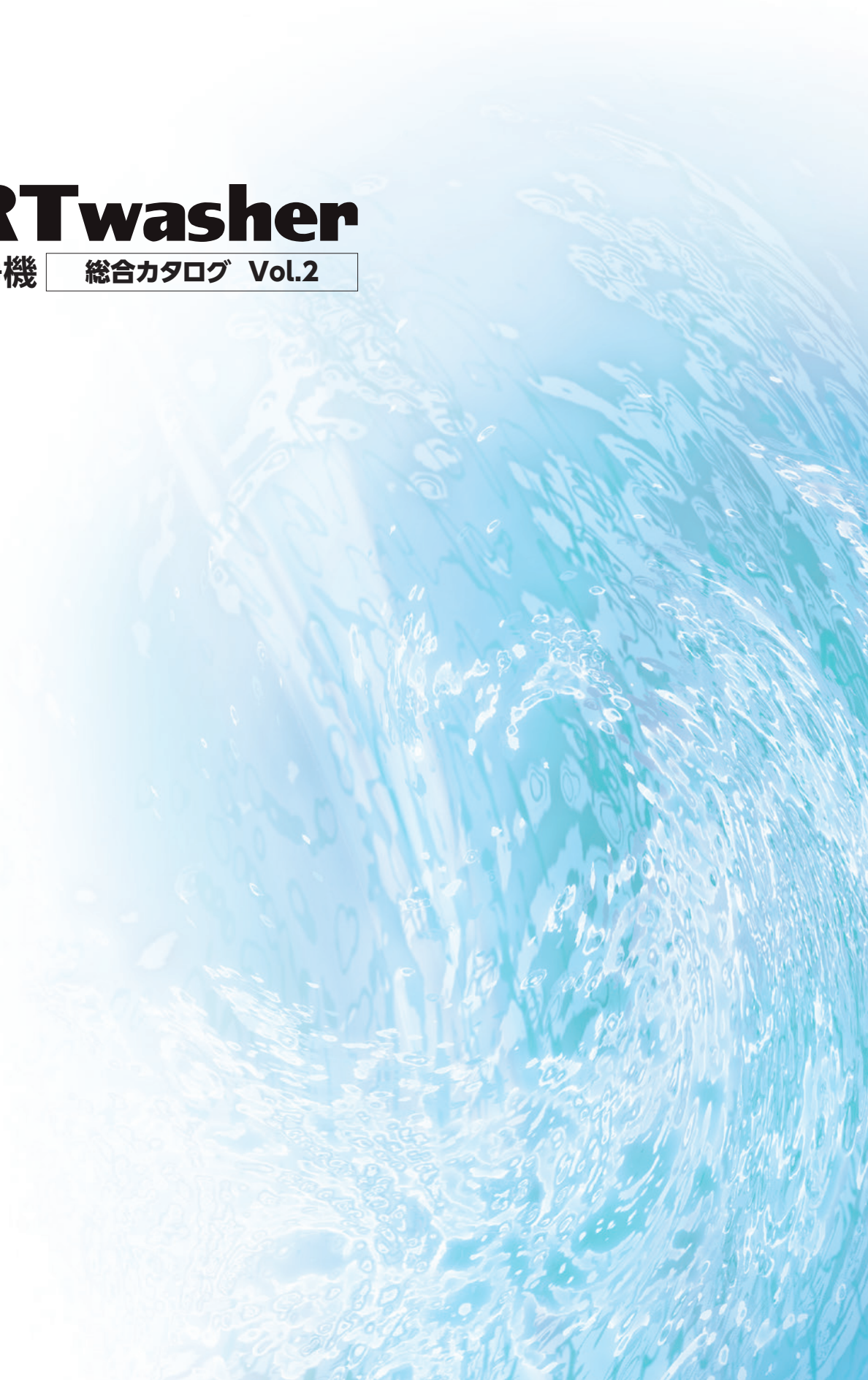

業務用食器洗浄機のパイオニア

1964年、他に先駆けて超音波応用による画期的な食器洗浄機を開発。
以来、独創的なアイディアと固有のメカトロニクス技術で、各種業務用食器洗浄機を開発・供給してきました。
外食産業の隆盛とともに、多様化・高度化するニーズに応えて、1985年に初のマイコンを採用、1989年に完全自動機、1992年よりダイレクトクリーン方式のiシリーズ機種をラインナップし、先駆的な製品を次々と開発。厨房の効率化と省力化、好環境づくりに貢献してきました。
とくに、業界初の汚れを下から抜き取るというダイレクトクリーン方式の開発により、洗剤使用量の半減、衛生洗浄の実現を果し、地球環境保全という時代のニーズに応えた物作りに努めています。
業務用食器洗浄機のパイオニアとして、衛生洗浄、省力化、省スペース、ローコスト化など、今、求められている機能を満載し食文化の発展に貢献してまいります。

中西製作所独自の清温水洗浄と清潔・快適な衛生洗浄システムをご提案！

タイプ	機種	品名	排水方式	スペック 接続 給水	接続 給湯	ブースター ガス式	ブースター 電気式	電源 100V	電源 200V	洗浄サイクル	ページ
アンダーカウンター		AU70	オーバーフロー方式		●		●	●		短 55秒 標準 90秒 長 105秒	05
		AU70-E03			●		●		●		
		AU70-E05			●		●		●		
		T110	オーバーフロー方式		●		●	●		62秒	07
		T210	オーバーフロー方式		●		●		●	55秒	08
ハッチタイプ		A50	リードクリーン方式		●		●	●		103秒	09
		A50-E03			●		●		●		
		A50-E05			●		●		●	63秒	
		A50-E10		●			●		●	88秒	
		i400-GHA10Nd	ダイレクトクリーン方式		●	●		●	●	61秒	11
		i400-EWH05			●		●		●		
		i400-EWH10			●		●		●		
ボックスタイプ		A500-GHA10Nd	リードクリーン方式		●	●		●	●	63秒	13
		A500-GHA26N		●		●		●	●	53秒	
		A500-E03			●		●		●	103秒	
		A500-E05			●		●		●	63秒	
		A500-E10		●			●		●	88秒	
		E5-G08	リードクリーン方式		●	●		●	●	60秒	17
		E5-E05			●		●		●		
		E5-E10			●		●		●		
		i520-GHA10Nd	ダイレクトクリーン方式		●	●		●	●	66秒	19
		i520-GHA26N		●		●		●	●		
		i520-EWH05			●		●		●		
		i520-EWH10			●		●		●		
		i550-GHA10Nd	ダイレクトクリーン方式		●	●		●	●	61秒	23
		i550-GHA26N		●		●		●	●		
		i550-EWH05			●		●		●		
		i550-EWH10			●		●		●		
大型ボックスタイプ		i610-GHA26N	ダイレクトクリーン方式	●	●	●			●	65秒	27
		i610-EWH05			●		●		●	95秒	
		i610-EWH10			●		●		●	65秒	
		i620-GHA26N	ダイレクトクリーン方式	●	●	●			●	70秒	31
		i620-EWH05			●		●		●	100秒	
		i620-EWH10			●		●		●	70秒	

スッキリ汚れを落とす2つのクリーンシステム

洗浄槽の中を限りなく清温水に保ち衛生洗浄を実現した

ダイレクトクリーン方式

洗浄槽の汚れを下から強制排水するダイレクトクリーン方式。
従来のオーバーフロー方式では難しかった、洗浄槽の温水を常にきれいに保つ"衛生洗浄"を実現しました。
これにより、洗剤の洗浄力は長く持続され、洗剤の使用量も従来機に比べ削減（当社比）することができました。

【ダイレクトクリーン方式】

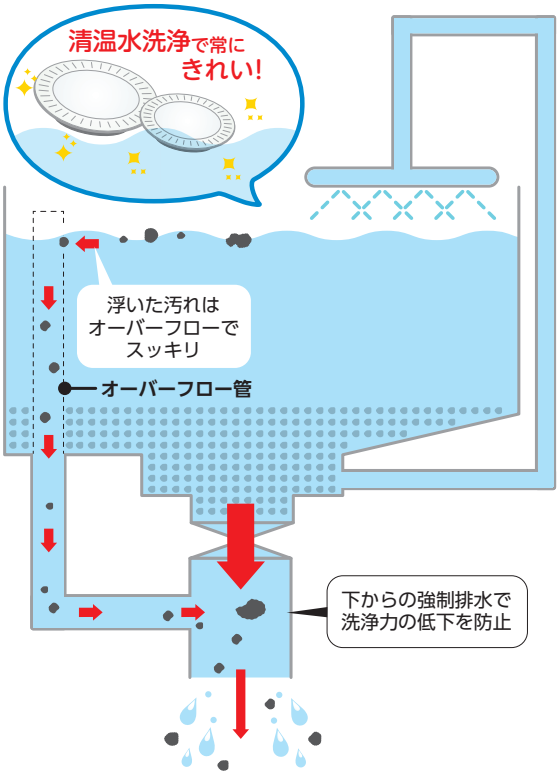

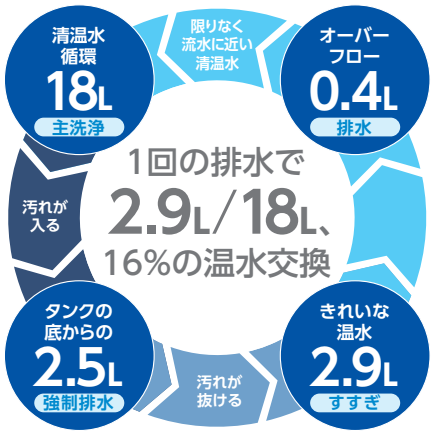

【オーバーフロー方式】

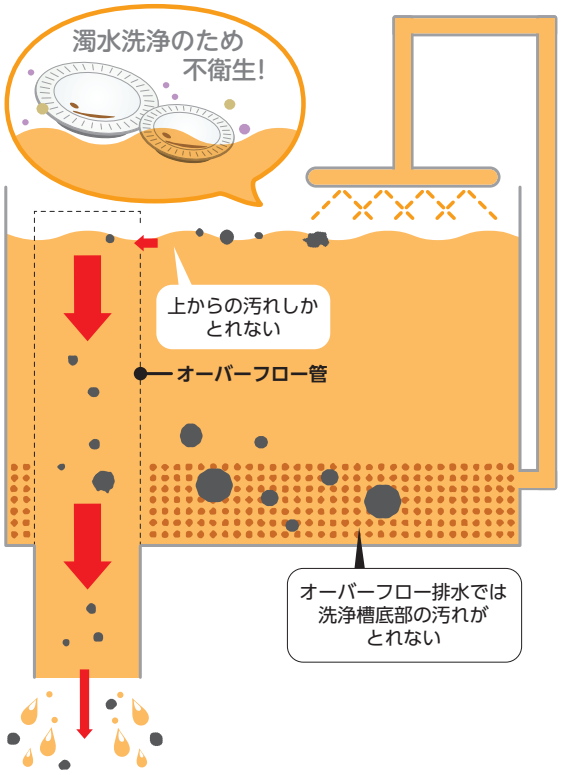

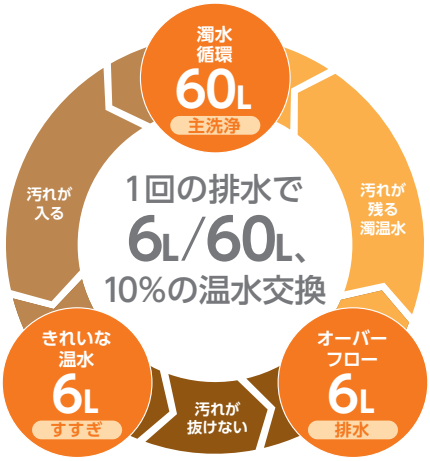

洗浄槽の中をより衛生的にし経済的な洗浄を実現した

リードクリーン方式

リードパイプで汚れを排出するリードクリーン方式。
汚れた洗浄湯とすすぎ湯の入れ替えを促進させ、"清温水洗浄"ができます。
洗浄効果を高め、より衛生的、経済的な洗浄を行なうことができます。

【リードクリーン方式】

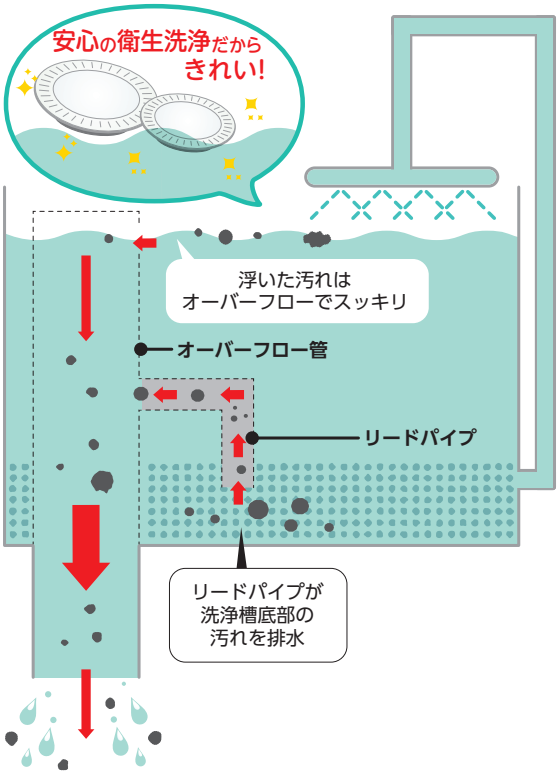

ここが違う

リードクリーン排水方式!!

POINT 1

洗浄槽底部に残る汚れた低温の洗浄湯は
リードパイプで排水されて、
すすぎの清温水が洗浄槽に給湯されるため、
保温・衛生効果が持続します。

POINT 2

洗浄回数に影響されることなく、
きれいな温かい洗浄湯で従来方式よりも
優れた洗浄効果を発揮します。

ダイレクトクリーン方式

- i400-GHA10Nd
- i400-EWH05
- i400-EWH10
- i520-GHA10Nd
- i520-GHA26N
- i520-EWH05
- i520-EWH10
- i550-GHA10Nd
- i550-GHA26N
- i550-EWH05
- i550-EWH10
- i610-GHA26N
- i610-EWH05
- i610-EWH10
- i620-GHA26N
- i620-EWH05
- i620-EWH10

リードクリーン方式

- A50
- A50-E03
- A50-E05
- A50-E10
- A500-GHA10Nd
- A500-GHA26N
- A500-E03
- A500-E05
- A500-E10
- E5-G08
- E5-E05
- E5-E10

オーバーフロー方式

- AU70
- AU70-E03
- AU70-E05
- T110
- T210

アンダーカウンタータイプ業務用食器洗浄機

SMART AU70

開口寸法360mm、
ドアタイプの場所を
とらない優れもの

オーバーフロー方式

洗浄性能の向上と使いやすさ、安心・安全・衛生面を備えたコンパクトボディの決定版

安全・安心・衛生洗浄を実現!

洗浄時間切替と温度表示を標準装備。洗浄湯の温度やすすぎ湯の温度をいつでも確認できます。また、汚れに合わせて洗浄時間を3段階で選択できます。
◆短(40秒) ◆標準(75秒) ◆長(90秒)

※三相200V仕様操作パネル

※すすぎ時間は12秒の固定です。
※単相100V仕様にはすすぎ湯温度表示はつきません。

出し入れしやすい大きな開口!トレイ・大皿もらくらく洗浄

従来機開口寸法を大きく上回る、扉開口寸法360mm。
今までのアンダーカウンタータイプ洗浄機では、洗うことができなかった大皿やトレイ、簡単な調理器具も洗うことができます。

驚くほどの洗い上がり!

新型ノズルにより、洗浄力は今まで以上に向上、すすぎ力は独立したノズルチップを採用し、能力がアップ。すすぎ量は最小限(3L/ラック)に抑えることができました。

電気式

型　名	電源	処理能力 洗浄サイクル(選択可能)	主洗浄ポンプ	すすぎポンプ	洗浄槽ヒータ 0.5kW	洗浄槽ヒータ 1.0kW	すすぎ槽ヒータ	消費電力	消費電流	接　続	給湯条件
AU70	単相100V	短 65ラック/h：55秒 標準 40ラック/h：90秒 長 34ラック/h：105秒	0.4kW	0.15kW	●	–	0.5kW	1.3kW	14.0A	給湯Rc1/2(15A)	75℃
AU70-E03	三相200V		0.7kW		–	●	3.0kW	4.0kW	15.0A		65℃
AU70-E05					–	●	5.0kW	6.0kW	22.0A		50℃

一目でわかる洗剤残量

一目で洗剤の使用状況が分かる、残量表示機能付。専用ボトルで補充も簡単。
洗剤は純正液体洗剤「SMARTクリーンC100E」です。

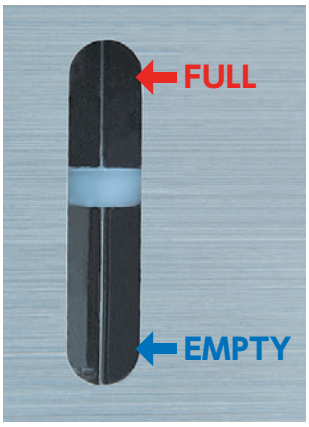

残量表示

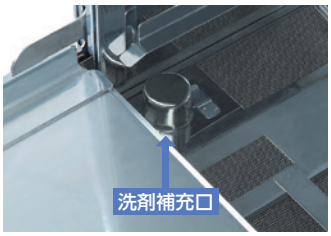

※洗剤を扱うときはゴム手袋を着用してください。

酷使に耐える堅牢(ケンロウ)設計の扉は、丈夫で長持ち!

ラックの出しすぎを抑え、水たれを解消!使い易さ抜群です!

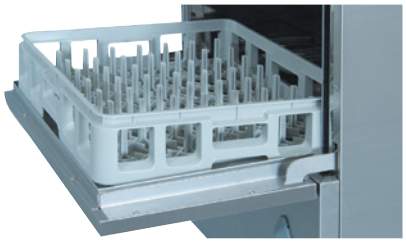

AU70 電気式

■外形寸法図(単位/mm)

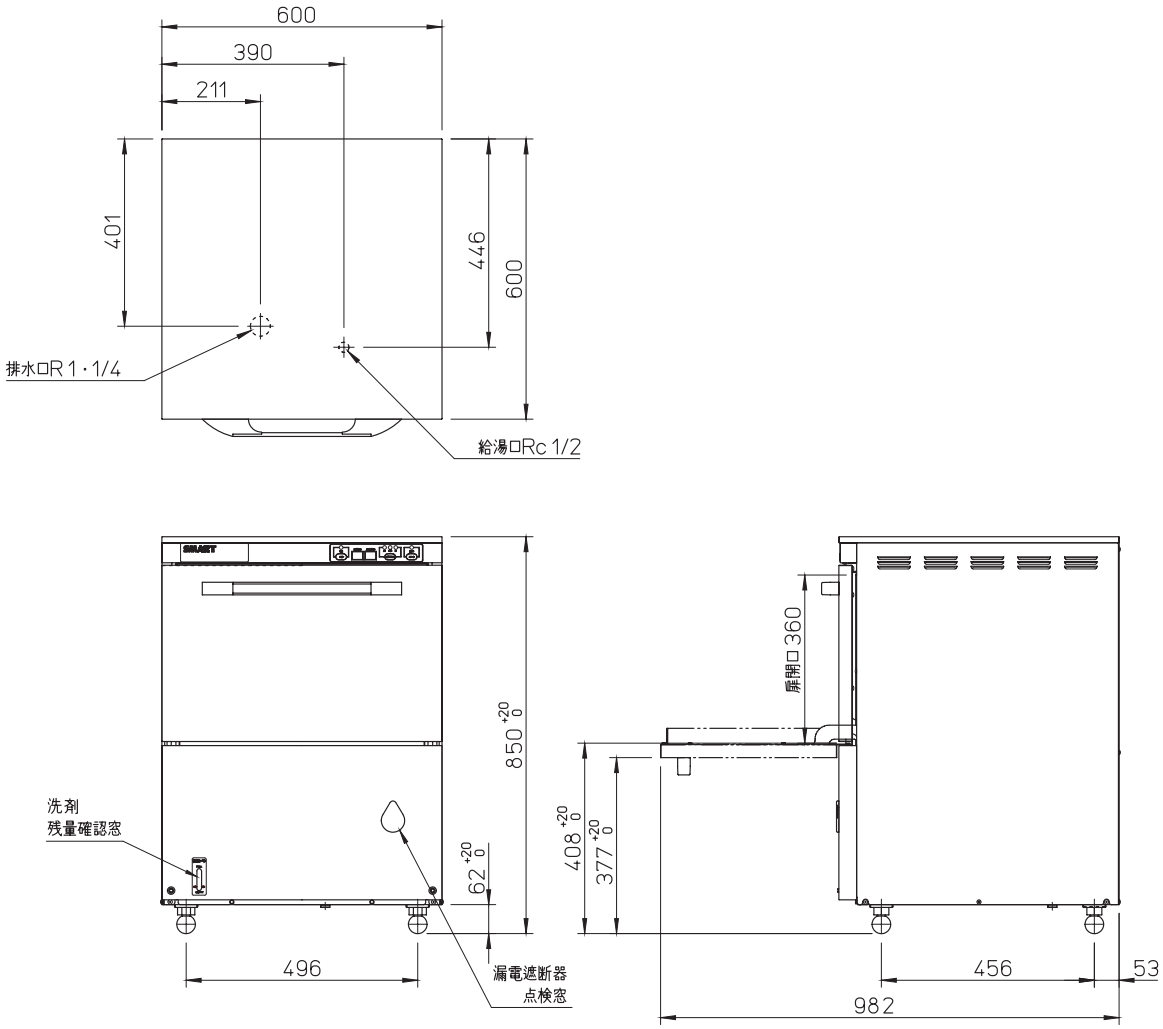

1槽式アンダーカウンタータイプ業務用食器洗浄機

SMART T110

洗浄力をパワーアップした
小さくてすごいやつ!

オーバーフロー方式

強力な洗浄力と繰り返し作業に耐えるガッシリとしたつくり
カウンターの下にぴったり収まる60cm角サイズの省スペース型

トップアクセス方式

通路を"ふさぐこと無く"洗浄機の上面から食器を出し入れするタイプ。ラックの持ち上げや移動が無いため狭いスペースでもらくらく作業。

強力な洗浄力

オリジナルポンプにより従来機に比べ洗浄力を50%アップ。衛生的でムラのない洗浄仕上げを行います。

最小サイズ

カウンターの下にぴったり入る省スペースサイズ。
幅600mm×高さ837mm(扉開閉995mm)1槽シンクがあるお店であれば、お使いいただけます。

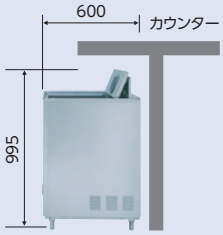

■電気式

型　名	電源	処理能力	洗浄サイクル	主洗浄ポンプ	すすぎポンプ	洗浄槽ヒータ	すすぎ槽ヒータ	消費電力	消費電流	接　続	給湯条件
T110	単相100V	58ラック/h	62秒	0.4kW	0.15kW	0.5kW	0.5kW	1.5kW	14.0A	給湯R1/2(15A)	75℃

●給湯(給水)接続口径　R1/2(15A)　●排水接続口径　G1・1/2(40A)　●すすぎ槽オーバーフロー接続口径　G1・1/2(40A)　●電源形状　100V(プラグ付)

■外形寸法図(単位/mm)

T110 電気式

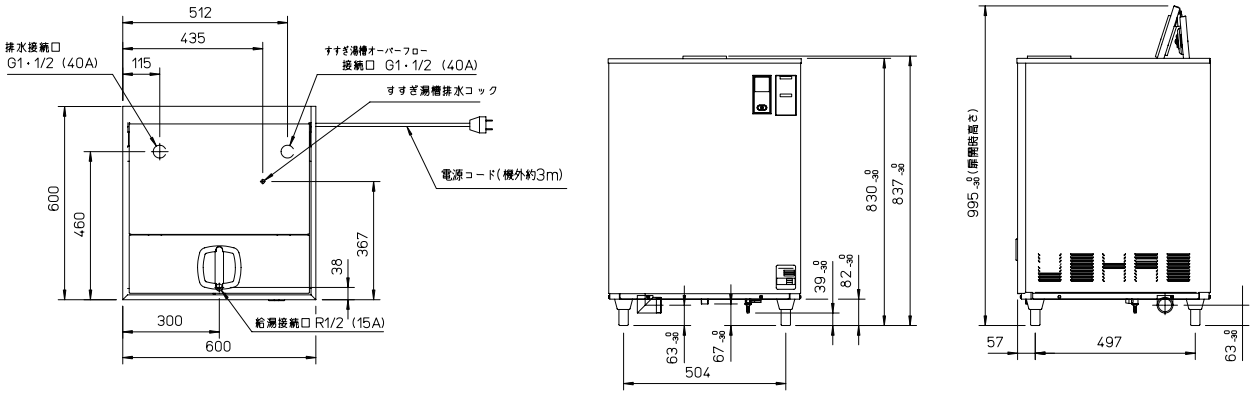

SMART T210

1台で2台分 合理的で大量処理ができるアンダーカウンターの優れもの!

オーバーフロー方式

お店の合理化・省力化のニーズにお応えします
2つの大型洗浄槽がついた高性能洗浄機

1台で2台分
洗浄機2台分の洗浄作業を1人で"らくらく操作"

洗浄時間を1/3(手洗い比)に削減!
扉を左右にスライドさせ、交互に洗浄ができます。

トップアクセス方式
通路を"ふさぐこと無く"洗浄機の上面から食器を出し入れするタイプ。

最小サイズ
2槽シンクがあるお店であれば、お使いいただけます。
高さが890mmなので、カウンターの下にぴったり入る省スペースサイズ!

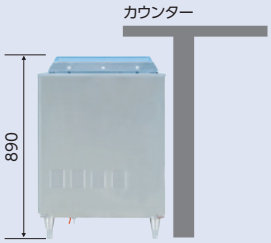

■電気式

型　名	電源	処理能力	洗浄サイクル	主洗浄ポンプ	すすぎポンプ	洗浄槽ヒータ	すすぎ槽ヒータ		消費電力	消費電流	接　続	給湯条件
							1kW	3kW				
T210	三相200V	65ラック/h	55秒	0.7kW	0.15kW	1.0kW	●	*	3.0kW*	9.0A	給湯R1/2(15A)	75℃

*オプションとして設定有り　すすぎ槽オプションヒータ3kW仕様の場合、消費電力は+2.0kWとなります。
●給湯(給水)接続口径　R1/2(15A)　●排水接続口径　R1・1/2(40A)　●すすぎ槽オーバーフロー接続口径(34Φ)　●電源形状　200V(アース線付・プラグ無)

■外形寸法図(単位/mm)

T210 電気式

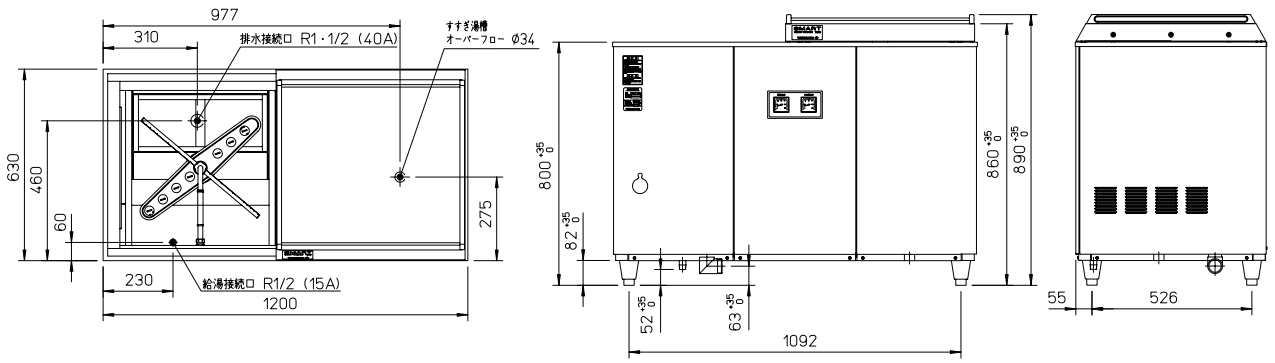

SMART A50

リードクリーン方式で清温水洗浄

リード
クリーン
方式

安全・安心・衛生洗浄
洗浄湯・すすぎ湯温度を
リアルタイム表示（衛生管理）

メンテナンスは正面から

電気ブースター内蔵、水道接続OK!（10kW）

トレイ・大皿もらくらく洗浄!

開口寸法360mmを実現（ハッチタイプクラス最高寸法）
今まで洗えなかったトレイもらくらく洗浄できます。
開口は最大に、洗浄機本体の高さは今までと同じ!

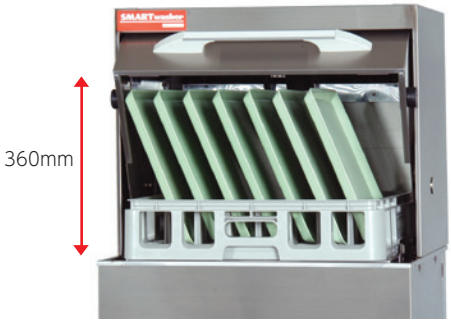

安全・安心・衛生洗浄

温度は常時表示（洗浄槽・貯湯槽）一目でわかりやすく表示、管理が簡単洗浄温度・すすぎ温度をリアルタイムに表示できます。

※単相100V仕様にはすすぎ湯温度表示はつきません。

清潔な厨房を!

床上寸法を210mm確保!
排水接続口、給湯（給水）接続口を機器外側に配置することにより清掃作業効率アップ。

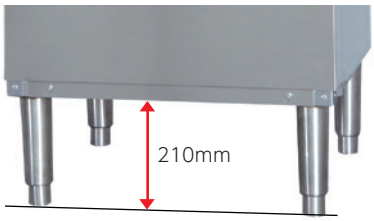

驚くほどの洗い上がり!

新型ノズルにより、洗浄力は今まで以上に向上、すすぎ力は独立したノズルチップを採用し、能力はアップ。
すすぎ量は最小限（2.2L/ラック）に抑えることができました。

洗浄効率が大幅にアップ！
洗浄槽の汚れを上下から排水
リードクリーン方式

こんな効果が！

●汚れた洗浄湯とすすぎ湯の入れ替えを促進させ清温水洗浄ができます。

●洗剤使用量を削減
常に洗浄湯がきれいな状態で保つことができるため
洗剤の使用量も従来機に比べ削減(当社比)することができました。

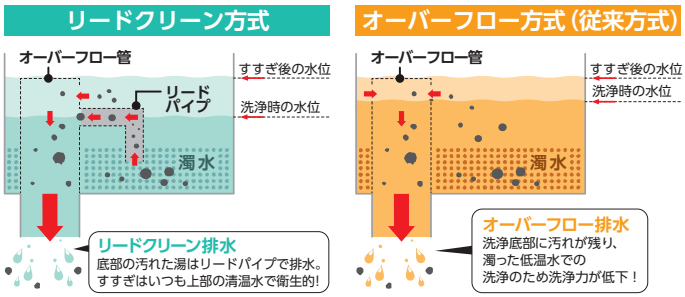

■電気式

型　名	電　源	処理能力	洗浄サイクル	主洗浄ポンプ	すすぎポンプ	洗浄槽ヒータ 0.5kW	洗浄槽ヒータ 1kW	洗浄槽ヒータ 2kW	すすぎ槽ヒータ	消費電力	消費電流	接　続	給湯条件
A50	単相100V	34ラック/h	103秒	0.4kW	0.15kW	●	–	–	0.5kW	1.3kW	14.0A	給湯R1/2(15A)	75℃
A50-E03	三相200V	34ラック/h	103秒	0.7kW	0.15kW	–	●	*	3.0kW	4.0kW*	15.0A	給湯R1/2(15A)	55℃
A50-E05		57ラック/h	63秒						5.0kW	6.0kW*	22.0A	給湯R1/2(15A)	55℃
A50-E10		40ラック/h	88秒						10.0kW	11.0kW*	37.0A	給水R1/2(15A)	市水

＊ オプションとして設定有り
洗浄槽オプションヒータ2kW仕様の場合は消費電力は+1.0kWとなります。

●排水接続口径　R1・1/2(40A)　●すすぎ槽オーバーフロー接続口径(25Φ)
●電源形状　100V(プラグ付) 200V(アース線付・プラグ無)

A50 電気式

■外形寸法図(単位/mm)

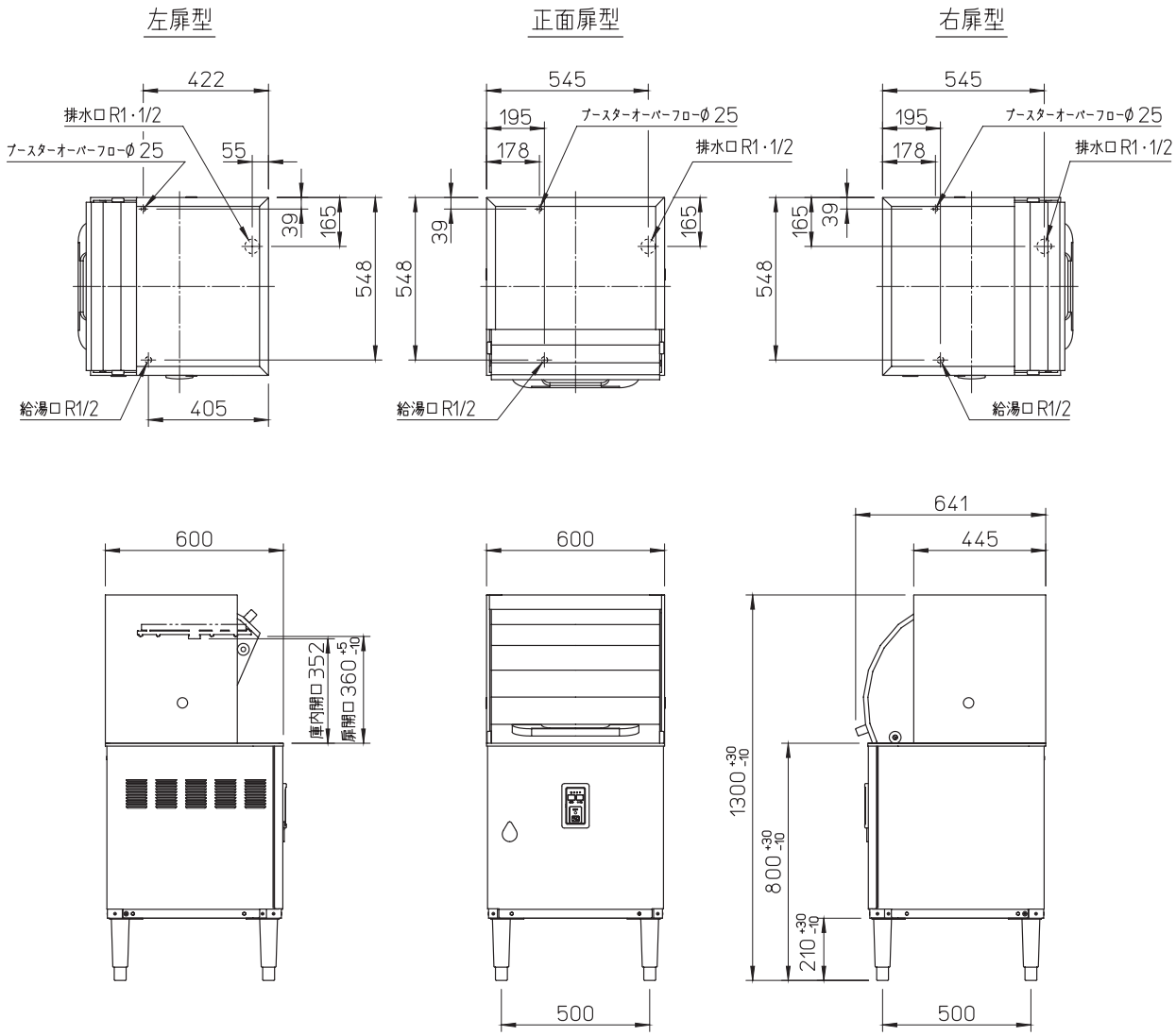

両開きハッチスルータイプ業務用食器洗浄機

SMART i 400

狭い場所でもOK!
小さくても、大型機並の
頼もしさ

ダイレクト
クリーン
方式

高さ130cm、洗浄機の上のスペースが有効に利用できる

省スペース型

食器棚・カウンター越しなど上部が気になるスペースにも設置が可能。

前面操作設計で残菜処理や点検がラクラク

毎日の作業として意外と面倒な残菜の処理や点検が正面から簡単にできます。

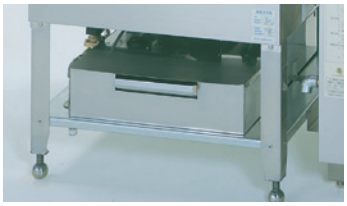

作業効率UP

ハッチスルータイプなので狭い場所でも使い易い、ワンタッチ温度調節設定ですすぎ温度を5℃ごとに設定可能(60℃～90℃)。

※洗浄機用ラックは、ラック側面に凸凹の無いラックをご使用下さい。

安全・安心・衛生
ダイレクトクリーン方式(清温水洗浄)

- 環境にやさしいダイレクトクリーン方式。
- 洗浄湯の汚れを下から強制排水。
- 浮いた汚れは上からオーバーフロー排水。

汚れた洗浄湯と"きれいな"すすぎ湯の入れ替えを促進させ清温水洗浄を実現します。
洗浄湯と残菜を分離し常に洗浄槽内をきれいに保つことができます。

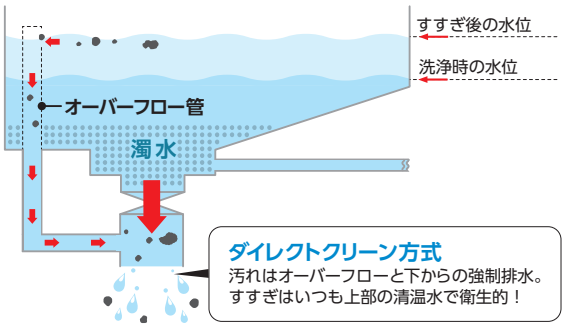

■電気式

型　名	電　源	処理能力	洗浄サイクル	主洗浄ポンプ	すすぎポンプ	洗浄槽ヒータ 1kW	洗浄槽ヒータ 2kW	洗浄槽ヒータ 3kW	電気ブースター	消費電力	消費電流	接　続	給湯条件
i400-EWH05	三相200V	59ラック/h	61秒	0.7kW	0.15kW	●	*	*	5.0kW	6.0kW*	20.0A	給湯G1/2(15A)	70℃
i400-EWH10									10.0kW	11.0kW*	34.0A		60℃

■ガス式

型　名	電　源	処理能力	洗浄サイクル	主洗浄ポンプ	すすぎポンプ	洗浄槽ヒータ 1kW	洗浄槽ヒータ 2kW	洗浄槽ヒータ 3kW	消費電力	消費電流	接　続	ガス消費量 LPG	ガス消費量 13A	給湯条件
i400-GHA10Nd	単相100V	59ラック/h	61秒	0.4kW	0.15kW	●	–	–	1.0kW	11.0A	給湯R1/2(15A)	11.3kW	11.0kW	60℃
	三相200V			0.7kW		●	*	*	2.0kW*	5.0A				

＊ オプションとして設定有り
洗浄槽オプションヒータ2kW仕様の場合は消費電力は+1.0kWとなります。
洗浄槽オプションヒータ3kW仕様の場合は消費電力は+2.0kWとなります。

●排水接続口径　R1・1/2(40A)　●ガス接続口径　Rc1/2(15A)
●電源形状　100V(プラグ付) 200V(アース線付・プラグ無)

i400-EWH 電気式

■外形寸法図(単位/mm)

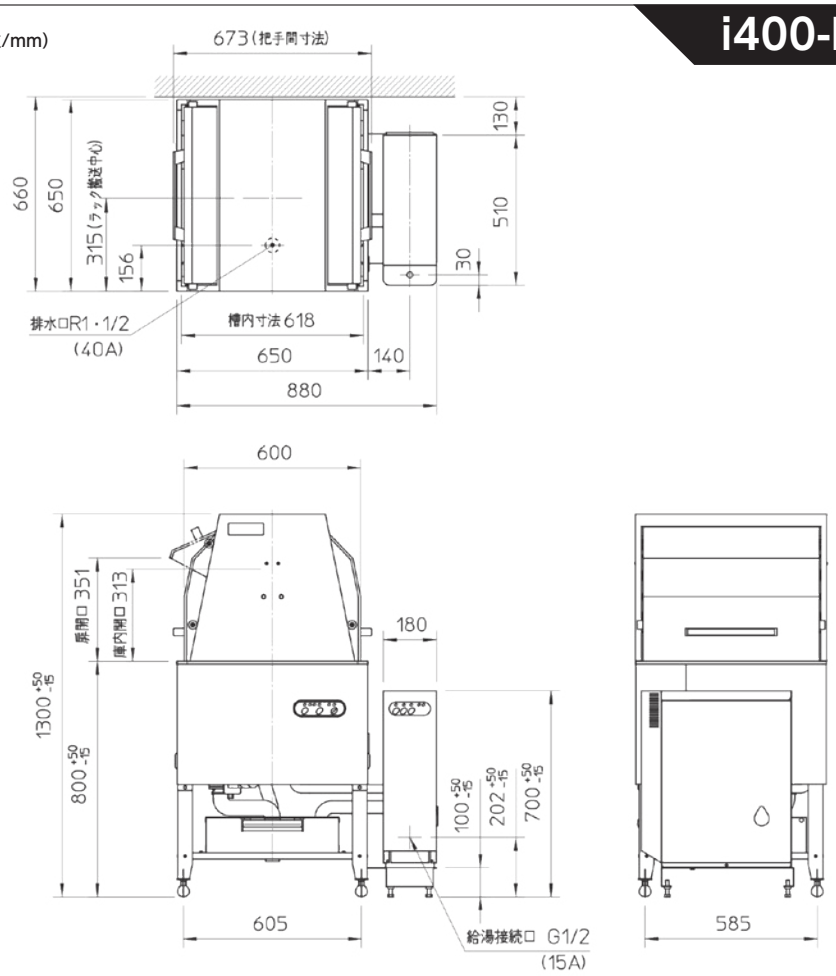

i400-GHA10Nd ガス式

■外形寸法図(単位/mm)

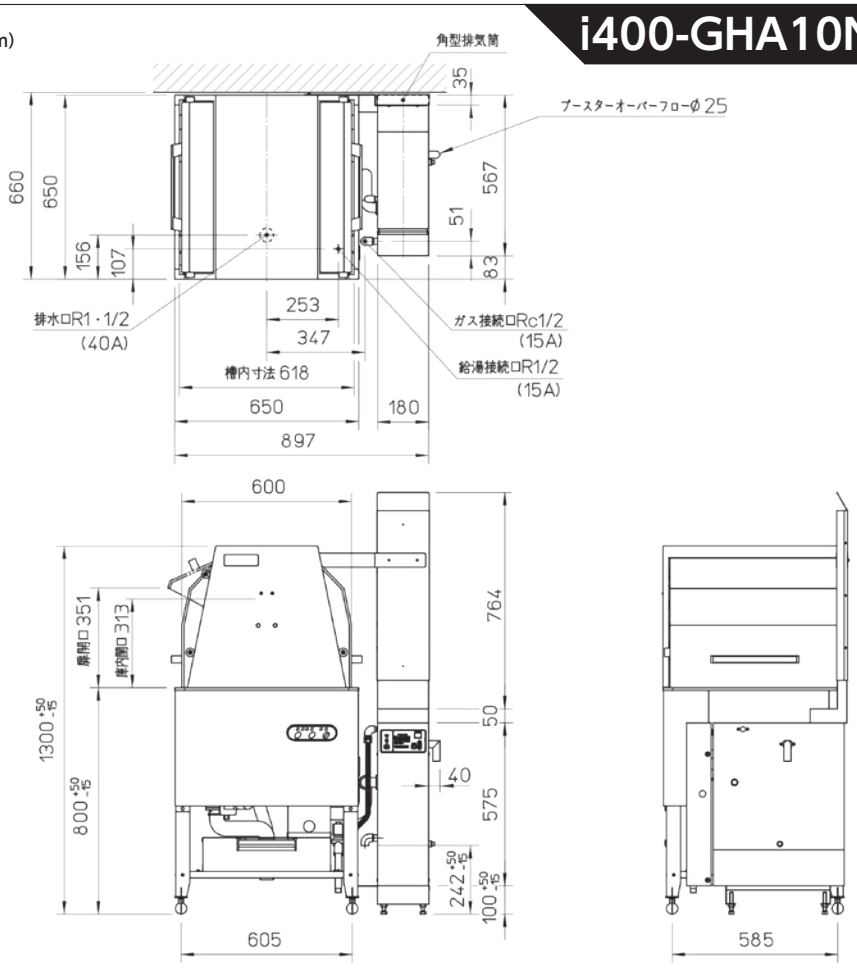

SMART A500

リードクリーン方式で清温水洗浄

リード
クリーン
方式

AU70
T110
T210
A50
i400
A500
E5
i520
i550
i610
i620

クラス最小寸法
600mm×600mmの省スペース設計

最小限に抑えた
すすぎ
2.2L

洗浄槽
27.0L

電気ブースター式(A500-E03・A500-E05・A500-E10)
W600×D600×H1400(1831)

ガスブースター式(A500-GHA10Nd)
W600×D600×H1400(1831)

ガスブースター式(A500-GHA26N)
W600×D700×H1400(1831)

安全・安心・衛生洗浄

温度は常時表示（洗浄槽・貯湯槽）一目でわかりやすく表示、管理が簡単。洗浄温度・すすぎ温度をリアルタイムに表示できます。

※ガス式は、ブースター側にすすぎ湯温度が表示されます。

清潔な厨房を!

床上寸法を210mm確保!
排水接続口、給湯（給水）接続口を機器外側に配置することにより清掃作業効率アップ。

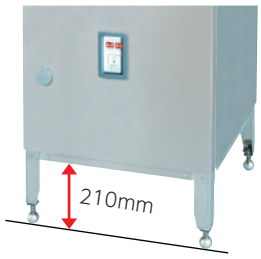

メンテナンスは正面から

万一のメンテナンスは正面から行えるフロントアクセスタイプ。
点検・交換も短時間で行えます。

驚くほどの洗い上がり!

新型ノズルにより、洗浄力は今まで以上に向上、すすぎ力は独立したノズルチップを採用し、能力はアップ。
すすぎ量は最小限(2.2L／ラック)に抑えることができました。

省スペース設計(電気式)

本体サイズはクラス最小寸法電気ブースターは完全内蔵式。

市水直結OK!(A500-E10・A500-G26N)

洗浄効率が大幅にアップ!
洗浄槽の汚れを上下から排水
リードクリーン方式

こんな効果が!

- 汚れた洗浄湯とすすぎ湯の入れ替えを促進させ清温水洗浄ができます。
- 洗剤使用量を削減
  常に洗浄湯がきれいな状態で保つことができるため洗剤の使用量も従来機に比べ削減(当社比)することができました。

リードクリーン方式

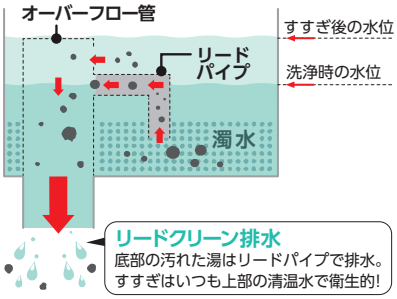

オーバーフロー方式（従来方式）

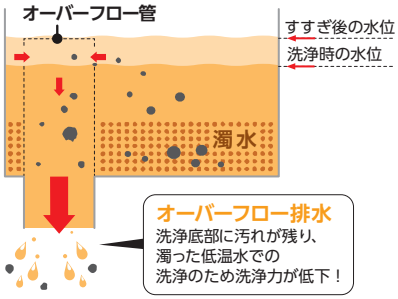

電気式

型　名	電　源	処理能力	洗浄サイクル	主洗浄ポンプ	すすぎポンプ	洗浄槽ヒータ 1kW	洗浄槽ヒータ 2kW	すすぎ槽ヒータ	消費電力	消費電流	接　続	給湯条件
A500-E03	三相200V	34ラック/h	103秒	0.7kW	0.15kW	●	*	3.0kW	4.0kW*	15.0A	給湯R1/2(15A)	55℃
A500-E05		57ラック/h	63秒					5.0kW	6.0kW*	22.0A		
A500-E10		40ラック/h	88秒					10.0kW	11.0kW*	37.0A	給水R1/2(15A)	市水

ガス式

型　名	電　源	処理能力	洗浄サイクル	主洗浄ポンプ	すすぎポンプ	洗浄槽ヒータ 1kW	洗浄槽ヒータ 2kW	消費電力	消費電流	接　続	ガス消費量 LPG	ガス消費量 13A	給湯条件
A500-GHA10Nd	単相100V	57ラック/h	63秒	0.4kW	0.15kW	●	–	1.1kW	11.0A	給湯R1/2(15A)	11.3kW	11.0kW	40℃
	三相200V			0.7kW		●	*	1.1kW*	5.5A				
A500-GHA26N	単相100V	67ラック/h	53秒	0.4kW	0.15kW	●	–	1.1kW	11.0A	給水R1/2(15A)	30.4kW	30.2kW	市水
	三相200V			0.7kW		●	*	1.1kW*	5.5A				

*オプションとして設定有り
洗浄槽オプションヒータ2kW仕様の場合は消費電力は+1.0kWとなります。

●排水接続口径　R1・1/2(40A)　●すすぎ槽オーバーフロー接続口径　25Φ
●ガス接続口径　Rc1/2(15A)　●電源形状　100V(プラグ付) 200V(アース線付・プラグ無)

A500-E 電気式

■外形寸法図(単位/mm)

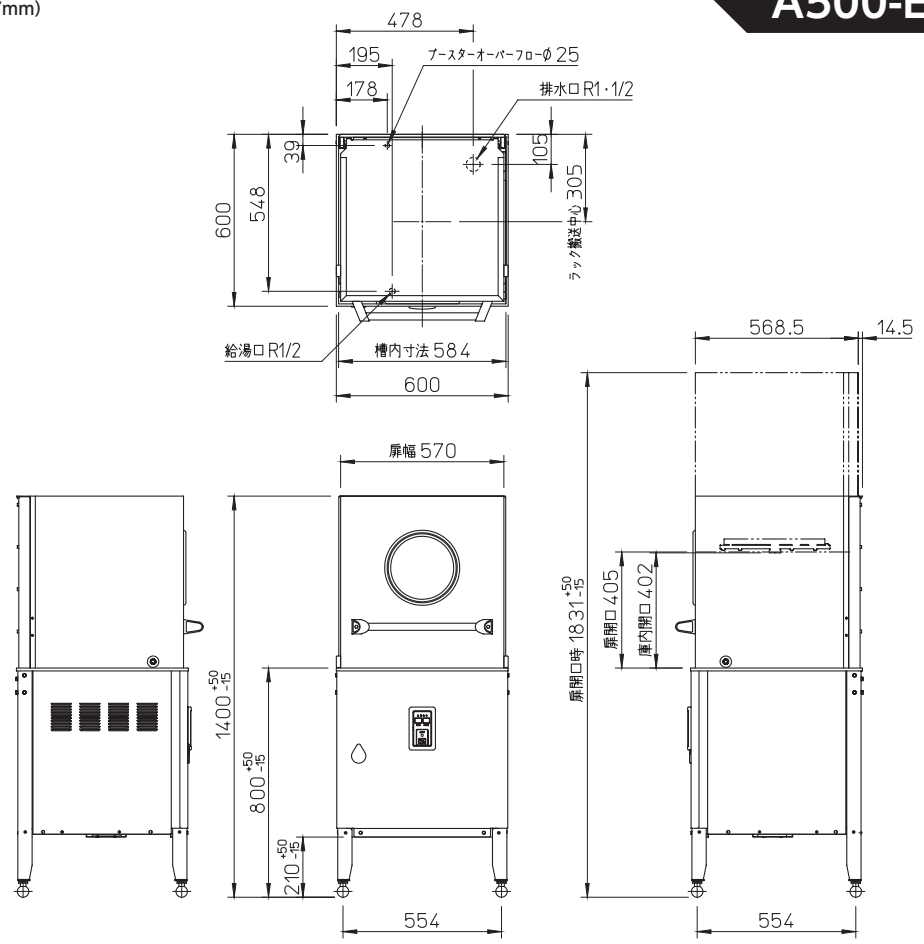

A500-GHA10Nd ガス式

■外形寸法図(単位/mm)

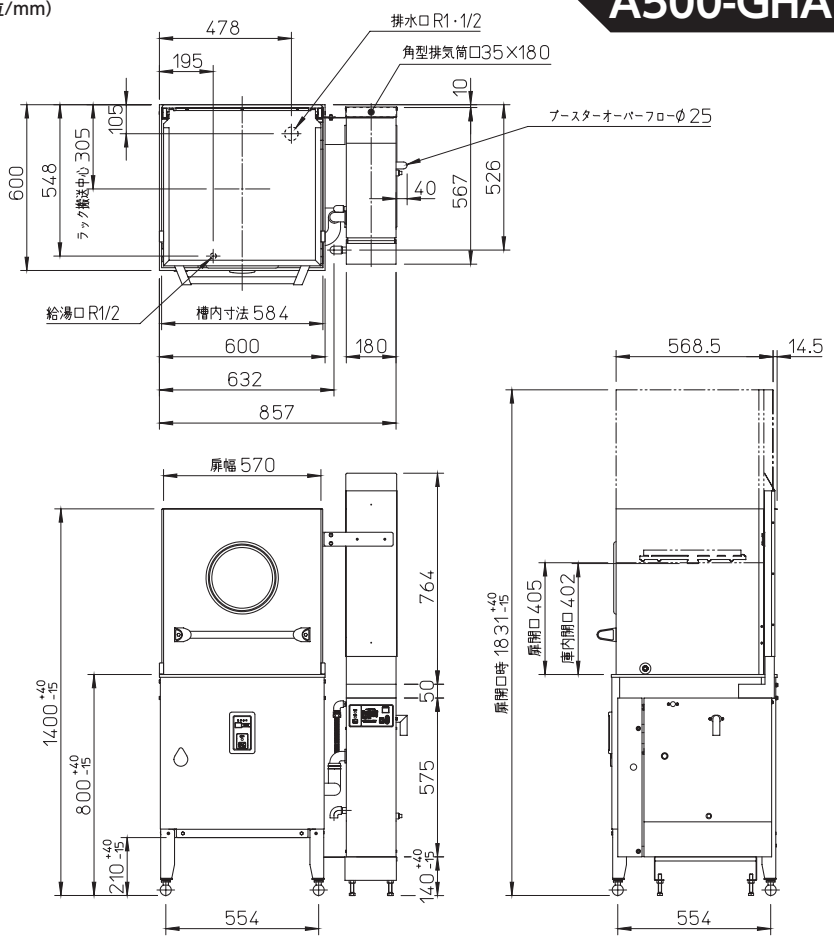

A500-GHA26N ガス式

■外形寸法図(単位/mm)

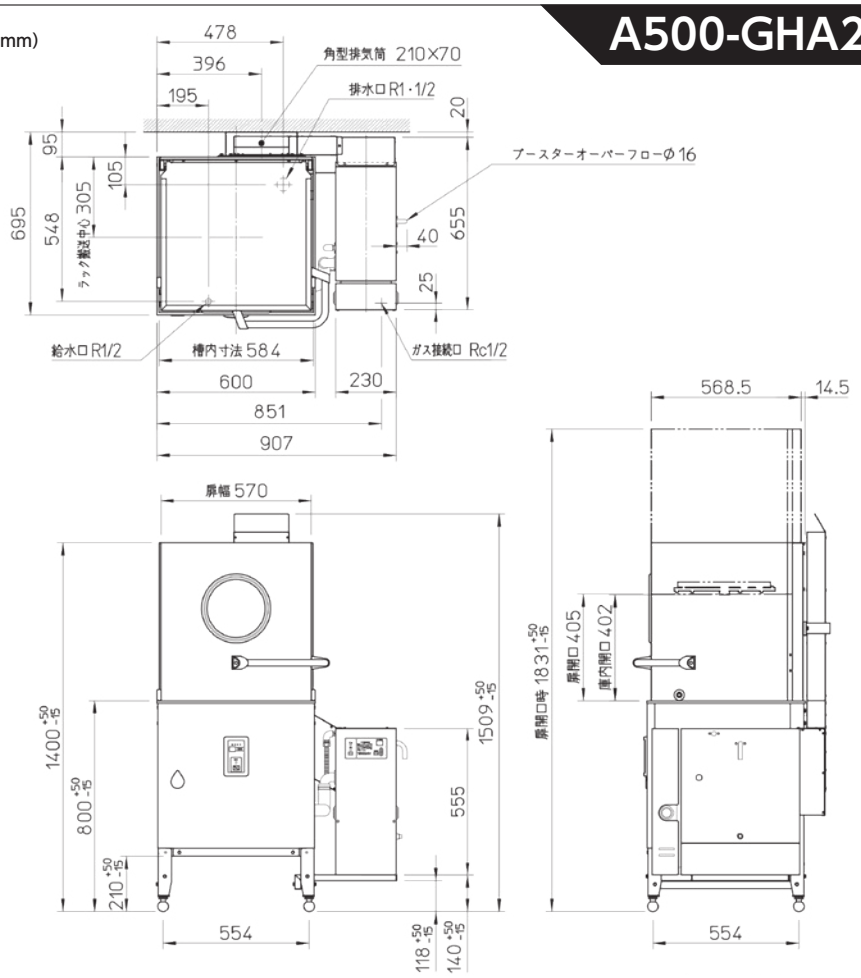

SMART E5

リードクリーン方式で清温水洗浄

リード クリーン 方式

ブースター内蔵の簡単設置モデル

ブースター完全内蔵

ブースター完全内蔵により、左右を気にすることなく、厨房の中をスッキリしたレイアウトが可能です。排気は本体背面排気を実現!(電気ブースターも完全内蔵)

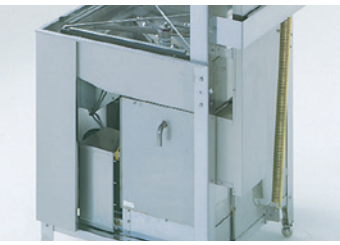

メンテナンスは正面から

万一のメンテナンスは、正面から行えるフロントアクセスタイプ。
点検・交換が短時間で行えます。

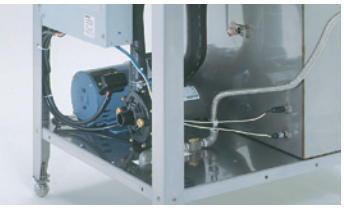

高温制御で抜群の洗浄力

万全の温度制御で、高温すすぎ、衛生洗浄を実現!

扉の開閉も驚くほど軽い!

扉開閉荷重を軽減し、扉の耐久度をアップさせました。(当社比)

洗浄効率が大幅にアップ!
洗浄槽の汚れを上下から排水
リードクリーン方式

こんな効果が!

- 汚れた洗浄湯とすすぎ湯の入れ替えを促進させ清温水洗浄ができます。
- 洗剤使用量を削減
  常に洗浄湯がきれいな状態で保つことができるため
  洗剤の使用量も従来機に比べ削減(当社比)することができました。

リードクリーン方式

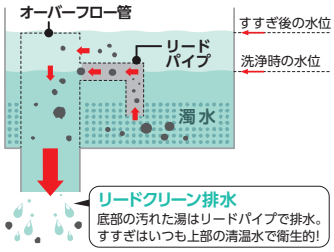

オーバーフロー方式(従来方式)

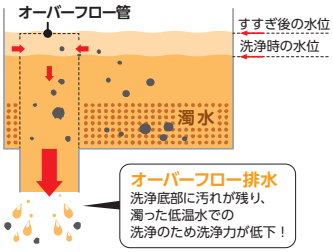

電気式

型　名	電　源	処理能力	洗浄サイクル	主洗浄ポンプ	すすぎポンプ	洗浄槽ヒータ 1kW	洗浄槽ヒータ 2kW	洗浄槽ヒータ 3kW	すすぎ槽ヒータ	消費電力	消費電流	接　続	給湯条件
E5-E05	三相200V	60ラック/h	60秒	0.7kW	0.15kW	●	*	*	5.0kW	6.0kW*	22.0A	給湯Rc1/2 (15A)	65℃
E5-E10									10.0kW	11.0kW*	37.0A		40℃

ガス式

型　名	電　源	処理能力	洗浄サイクル	主洗浄ポンプ	すすぎポンプ	洗浄槽ヒータ 1kW	洗浄槽ヒータ 2kW	洗浄槽ヒータ 3kW	消費電力	消費電流	接　続	ガス消費量 LPG	ガス消費量 13A	給湯条件
E5-G08	単相100V	60ラック/h	60秒	0.4kW	0.15kW	●	−	−	1.2kW	12.0A	給湯Rc1/2 (15A)	9.3kW	9.3kW	55℃
	三相200V			0.7kW		●	−	*	1.2kW*	6.5A				

＊ オプションとして設定有り
洗浄槽オプションヒータ2kW仕様の場合は消費電力は+1.0kWとなります。
洗浄槽オプションヒータ3kW仕様の場合は消費電力は+2.0kWとなります。

●排水接続口径　R1・1/2(40A)
●ガス接続口径　Rc1/2(15A)
●電源形状　100V(プラグ付) 200V(アース線付・プラグ無)

E5-E 電気式

■外形寸法図(単位/mm)

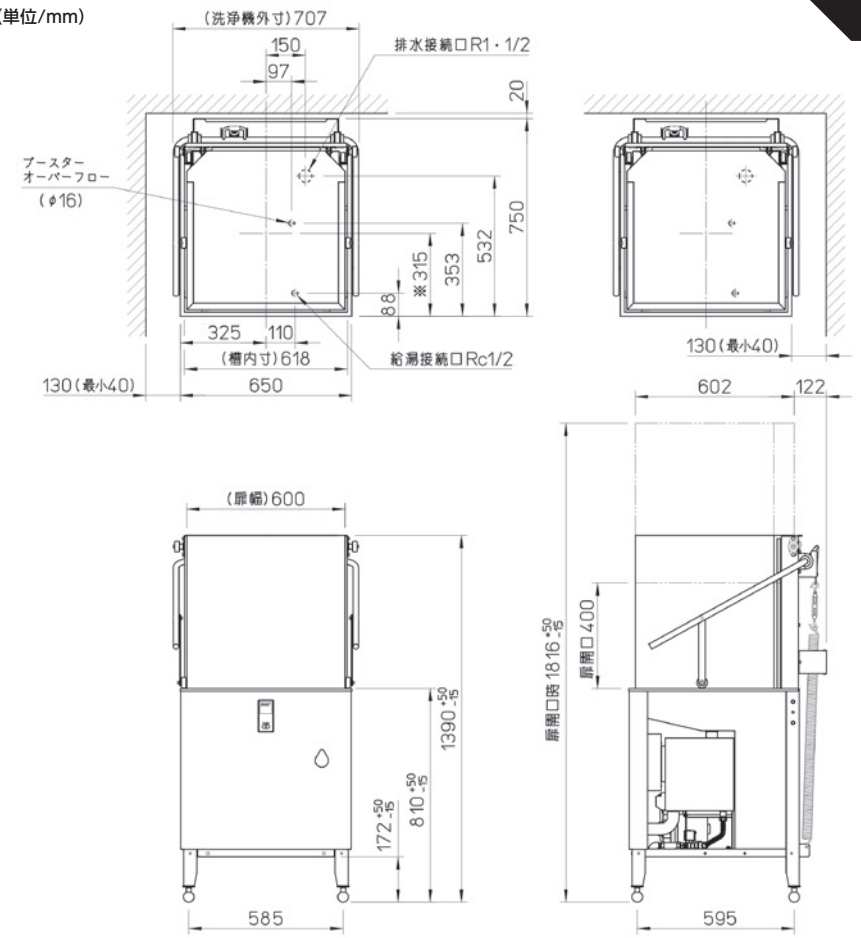

E5-G08 ガス式

■外形寸法図(単位/mm)

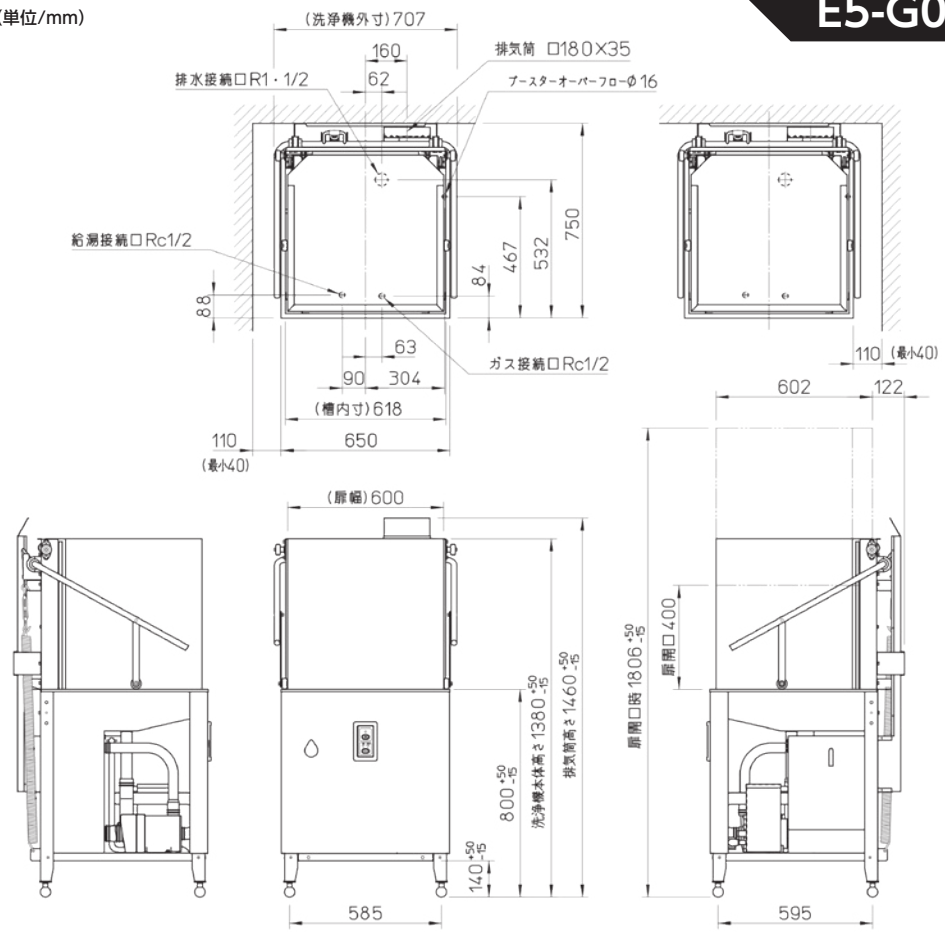

SMART i 520

扉自動開閉、ボタン一つで
扉開閉自動作業効率アップ

ダイレクト
クリーン
方式

ダイレクトクリーン方式で清温水洗浄の実現

自動開閉ドア

使いやすさを第一に考えた、
ドアの開け閉めをボタン一つで行え
作業効率がアップします。

ガスブースター (G26N)

ワンタッチ温度調節ですすぎ温度を
5℃ごとに設定可能(60℃～90℃)。
給水接続が可能になり給湯器等の
設備が無くても設置ができます。

らくらく操作

ボタン一つで準備完了。
排水もボタン一つで簡単操作!

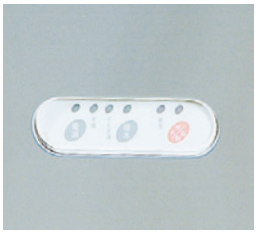

安全・衛生洗浄

スーパージェットスプレーノズルによる強力噴射でラックの
すみずみまでしっかりカバーし、頑固な汚れもきれいに落とします。

清潔で安心

洗浄湯と残菜を分離し常に洗浄槽を
きれいな状態で保つことができます。

安全・安心・衛生
ダイレクトクリーン方式
（清温水洗浄）

●環境にやさしいダイレクトクリーン方式
●洗浄湯の汚れを下から強制排水。
●浮いた汚れは上からオーバーフロー排水。

汚れた洗浄湯と**"きれいな"**すすぎ湯の入れ替えを促進させ
清温水洗浄を実現します。洗浄湯と残菜を分離し
常に洗浄槽内をきれいに保つことができます。

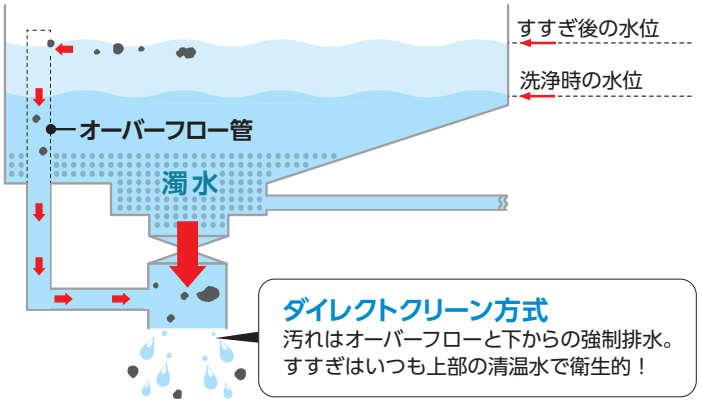

こんな効果が！

❶節水タイプ洗浄槽18L（国内標準60L）
●コスト削減が可能
●準備時間が短い（全自動式最速）
●洗剤が少なくてすむ

❷洗剤使用量を削減
常に洗浄湯がきれいな状態で保つことができるため洗剤の
使用量も従来機に比べ削減（当社比）することができました。

❸"かんたん"清掃
●ボタン一つで簡単排水
●ゴミはゴミ受けカゴでキャッチ

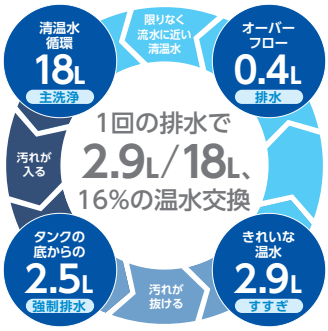

ダイレクトクリーン方式

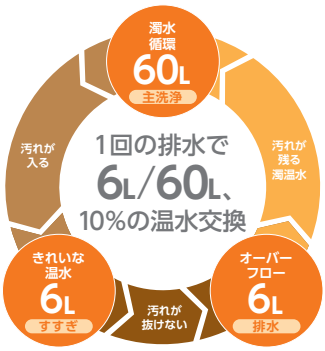

オーバーフロー方式

■電気式

型　名	電　源	処理能力	洗浄サイクル	主洗浄ポンプ	すすぎポンプ	洗浄槽ヒータ 1kW	洗浄槽ヒータ 2kW	洗浄槽ヒータ 3kW	消費電力	消費電流	接　続	電気ブースター	給湯条件
i520-EWH05	三相200V	54ラック/h	66秒	0.7kW	0.15kW	●	*	*	6.0kW*	20.0A	給湯G1/2(15A)	5.0kW	60℃
i520-EWH10									11.0kW*	34.0A	給湯G1/2(15A)	10.0kW	35℃

■ガス式

型　名	電　源	処理能力	洗浄サイクル	主洗浄ポンプ	すすぎポンプ	洗浄槽ヒータ 1kW	洗浄槽ヒータ 2kW	洗浄槽ヒータ 3kW	消費電力	消費電流	接　続	ガス消費量 LPG	ガス消費量 13A	給湯条件
i520-GHA10Nd	単相100V	54ラック/h	66秒	0.4kW	0.15kW	●	–	–	1.0kW	11.0A	給湯R1/2(15A)	11.3kW	11.0kW	60℃
	三相200V			0.7kW		●	*	*	1.0kW*	5.0A	給湯R1/2(15A)			
i520-GHA26N	単相100V			0.4kW		●	–	–	1.0kW	11.0A	給水R1/2(15A)	30.4kW	30.2kW	市水
	三相200V			0.7kW		●	*	*	1.0kW*	5.0A	給水R1/2(15A)			

*オプションとして設定有り
洗浄槽オプションヒータ2kW仕様の場合は消費電力は+1.0kWとなります。
洗浄槽オプションヒータ3kW仕様の場合は消費電力は+2.0kWとなります。

●排水接続口径　R1・1/2(40A)　●ガス接続口径　Rc1/2(15A)
●電源形状　100V(プラグ付) 200V(アース線付・プラグ無)

i520-EWH 電気式

■外形寸法図(単位/mm)

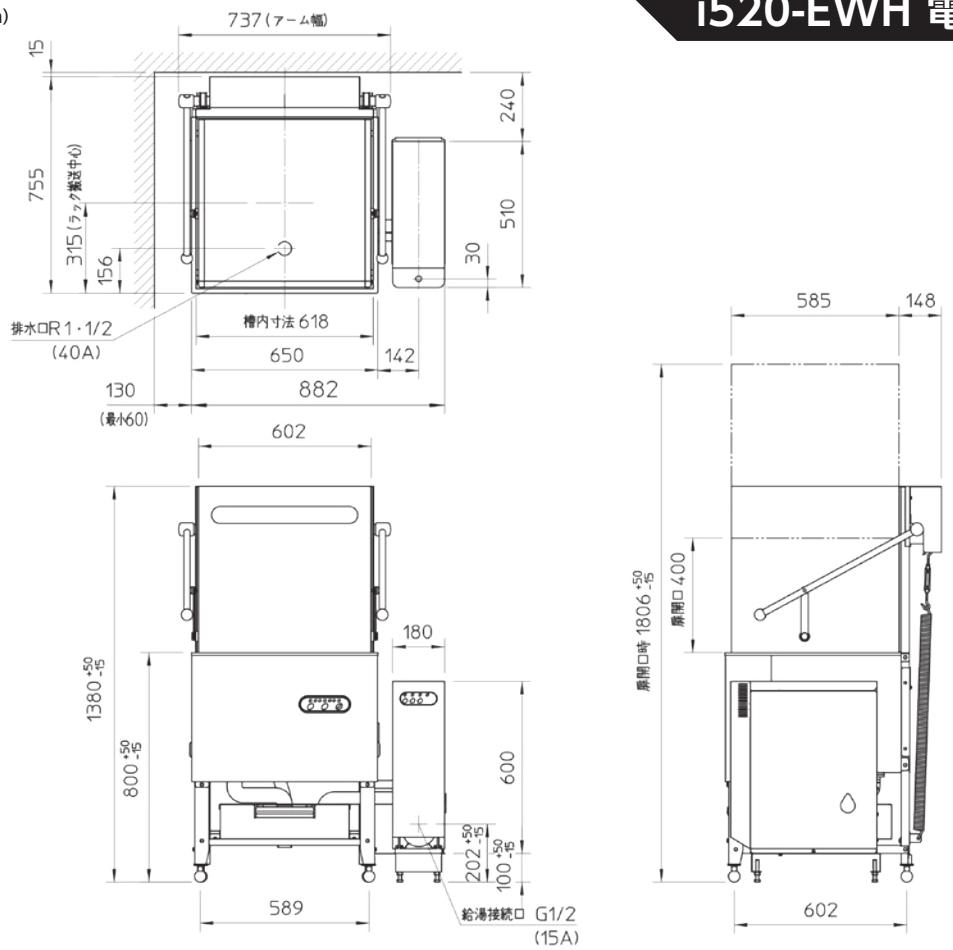

i520-GHA10Nd ガス式

■外形寸法図(単位/mm)

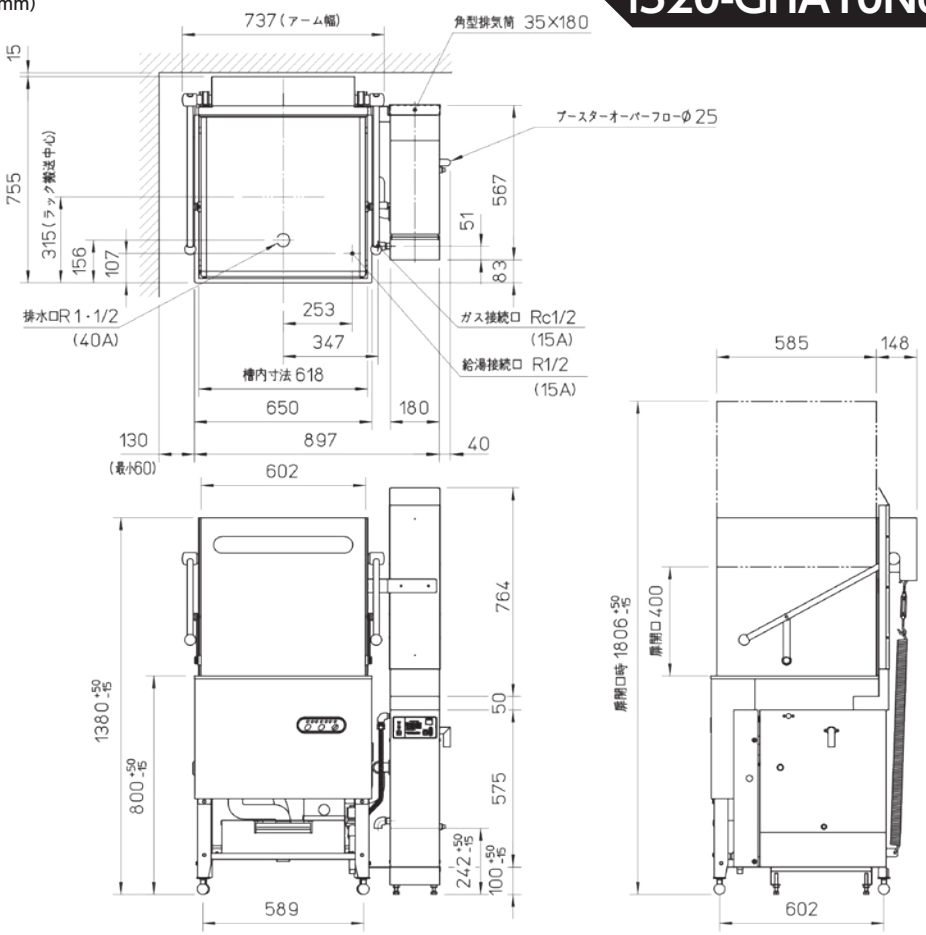

i520-GHA26N ガス式

■外形寸法図(単位/mm)

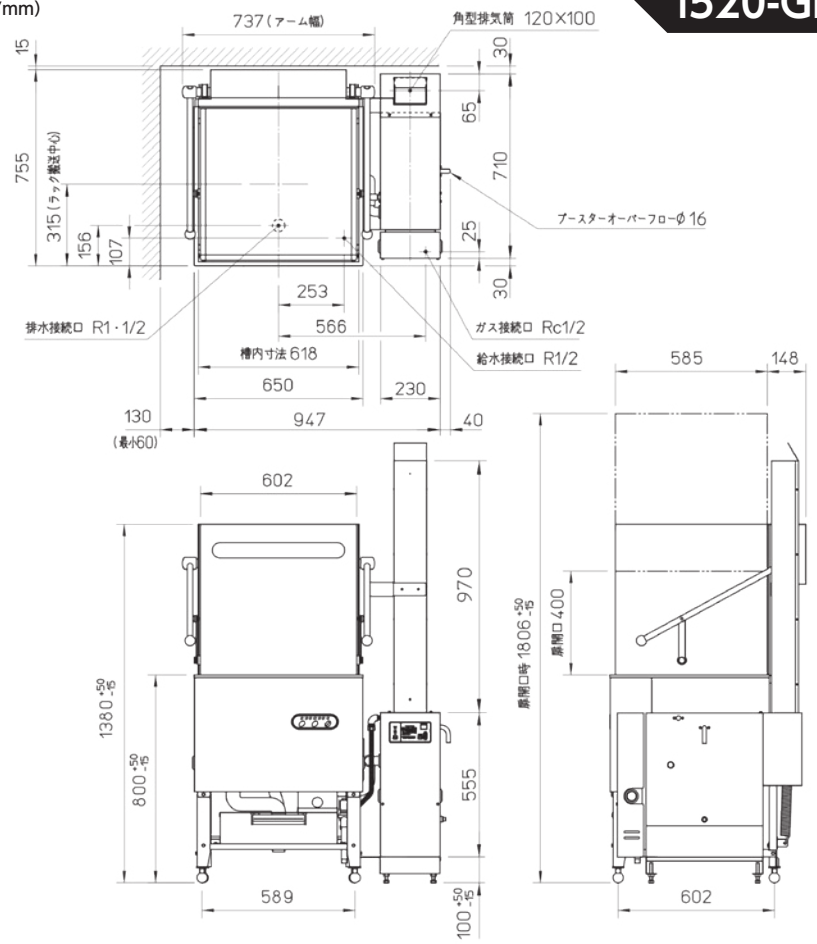

中型ボックスタイプ業務用食器洗浄機

SMART i 550

洗浄・衛生・環境をより重視
したスマートのエース!

ダイレクト
クリーン
方式

ダイレクトクリーン方式で清温水洗浄の実現

ガスブースター (G26N)

ワンタッチ温度調節ですすぎ温度を5℃ごとに設定可能(60℃～90℃)。
給水接続が可能になり給湯器等の設備が無くても設置ができます。

らくらく操作

ボタン一つで準備完了。
排水もボタン一つで簡単操作!

安全・衛生洗浄

スーパージェットスプレーノズルによる強力噴射でラックのすみずみまでしっかりカバーし、頑固な汚れもきれいに落とします。

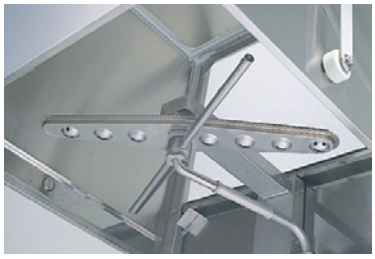

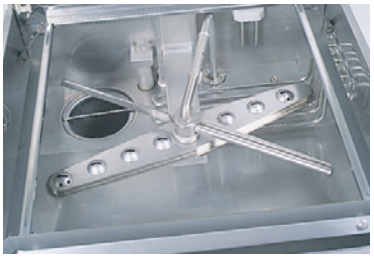

清潔で安心

洗浄湯と残菜を分離し常に洗浄槽をきれいな状態で保つことができます。

安全・安心・衛生
ダイレクトクリーン方式
（清温水洗浄）

●環境にやさしいダイレクトクリーン方式
●洗浄湯の汚れを下から強制排水。
●浮いた汚れは上からオーバーフロー排水。

汚れた洗浄湯と**"きれいな"**すすぎ湯の入れ替えを促進させ
清温水洗浄を実現します。洗浄湯と残菜を分離し
常に洗浄槽内をきれいに保つことができます。

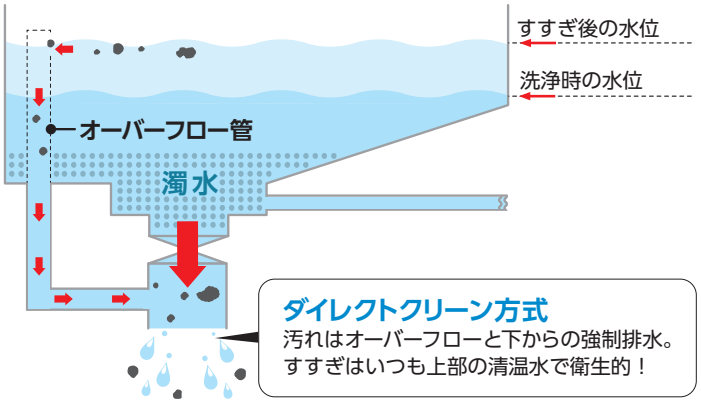

こんな効果が！

❶節水タイプ洗浄槽18L（国内標準60L）
●コスト削減が可能
●準備時間が短い（全自動式最速）
●洗剤が少なくてすむ

❷洗剤使用量を削減
常に洗浄湯がきれいな状態で保つことができるため洗剤の
使用量も従来機に比べ削減（当社比）することができました。

❸"かんたん"清掃
●ボタン一つで簡単排水
●ゴミはゴミ受けカゴでキャッチ

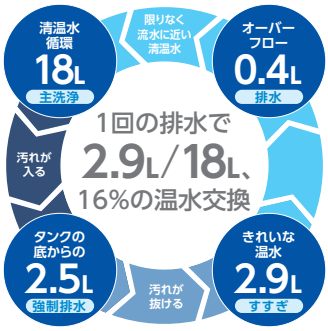

ダイレクトクリーン方式

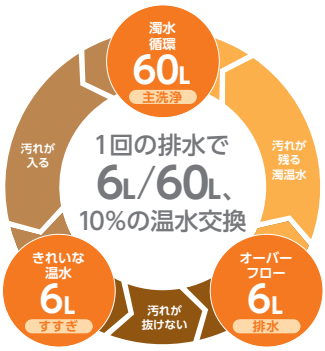

オーバーフロー方式

■電気式

型　名	電　源	処理能力	洗浄サイクル	主洗浄ポンプ	すすぎポンプ	洗浄槽ヒータ 1kW	洗浄槽ヒータ 2kW	洗浄槽ヒータ 3kW	消費電力	消費電流	接　続	電気ブースター	給湯条件
i550-EWH05	三相200V	59ラック/h	61秒	0.7kW	0.15kW	●	*	*	6.0kW*	20.0A	給湯G1/2(15A)	5.0kW	70℃
i550-EWH10									11.0kW*	34.0A	給湯G1/2(15A)	10.0kW	60℃

■ガス式

型　名	電　源	処理能力	洗浄サイクル	主洗浄ポンプ	すすぎポンプ	洗浄槽ヒータ 1kW	洗浄槽ヒータ 2kW	洗浄槽ヒータ 3kW	消費電力	消費電流	接　続	ガス消費量 LPG	ガス消費量 13A	給湯条件
i550-GHA10Nd	単相100V	59ラック/h	61秒	0.4kW	0.15kW	●	–	–	1.0kW	11.0A	給湯R1/2(15A)	11.3kW	11.0kW	35℃
	三相200V			0.7kW		●	*	*	1.0kW*	5.0A	給湯R1/2(15A)			
i550-GHA26N	単相100V			0.4kW		●	–	–	1.0kW	11.0A	給水R1/2(15A)	30.4kW	30.2kW	市水
	三相200V			0.7kW		●	*	*	1.0kW*	5.0A	給水R1/2(15A)			

*オプションとして設定有り
洗浄槽オプションヒータ2kW仕様の場合は消費電力は+1.0kWとなります。
洗浄槽オプションヒータ3kW仕様の場合は消費電力は+2.0kWとなります。

●排水接続口径　R1・1/2(40A)　●ガス接続口径　Rc1/2(15A)
●電源形状　100V(プラグ付) 200V(アース線付・プラグ無)

i550-EWH 電気式

■外形寸法図(単位/mm)

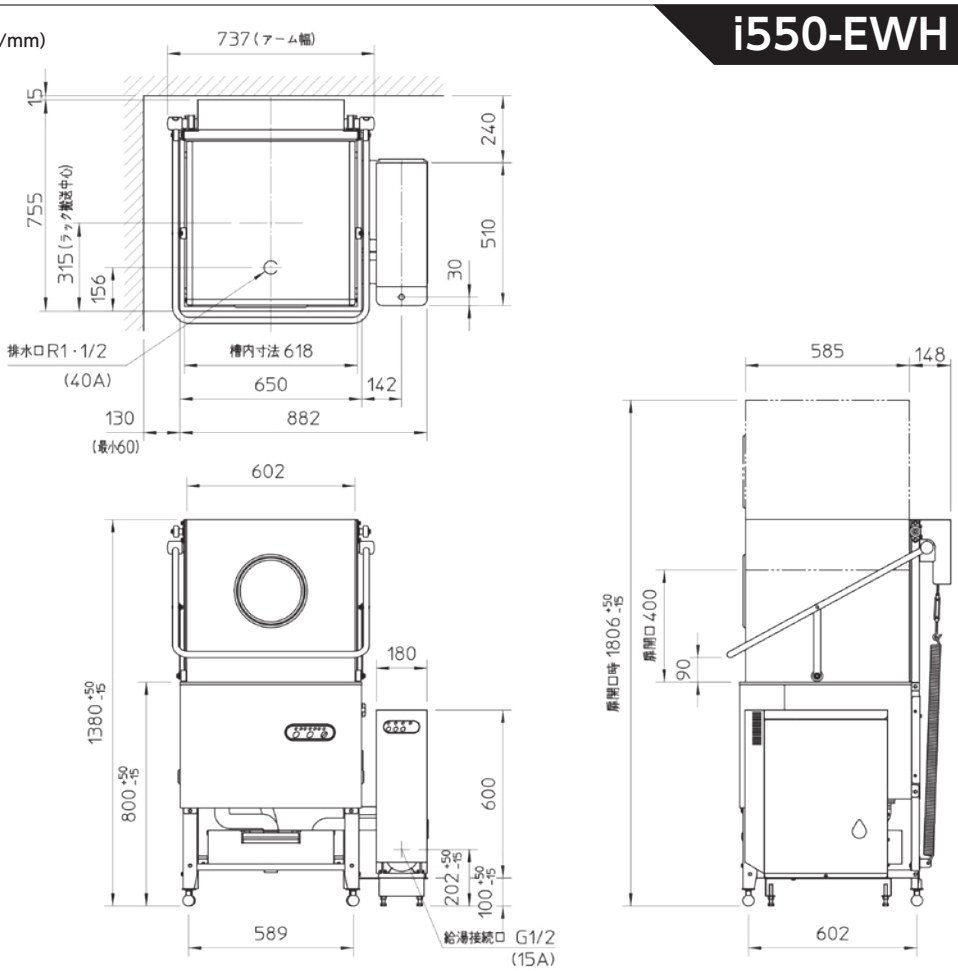

i550-GHA10Nd ガス式

■外形寸法図(単位/mm)

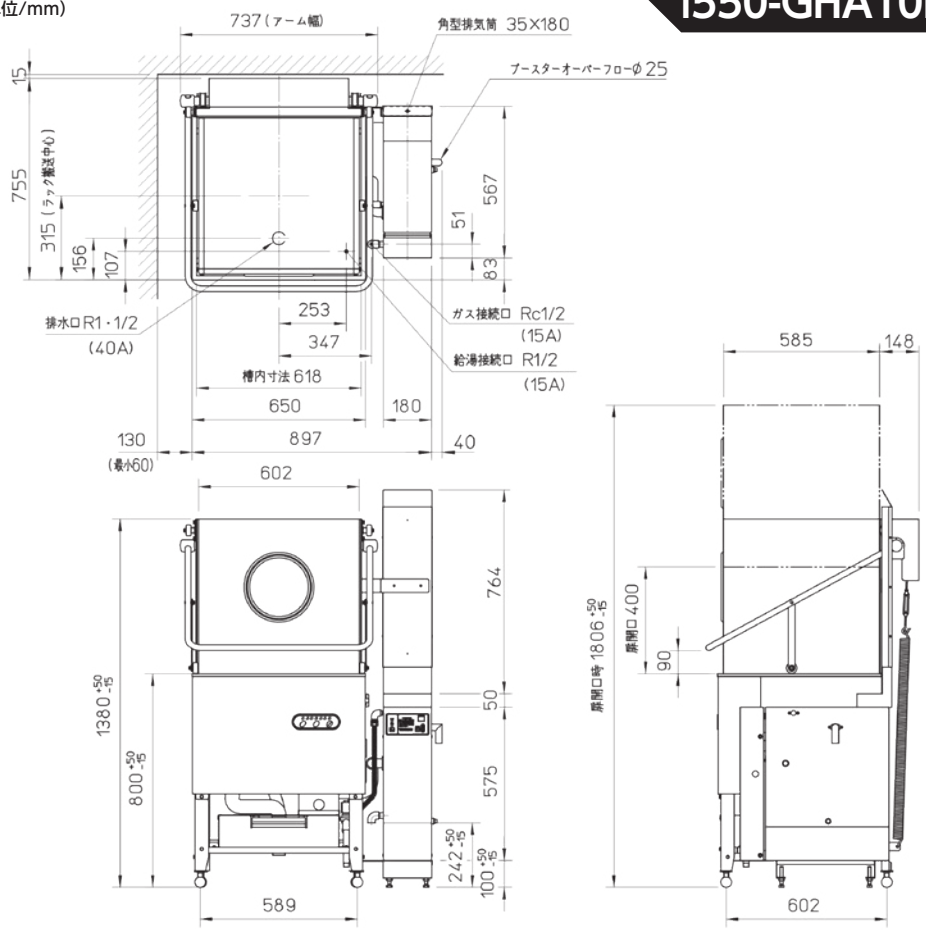

i550-GHA26N ガス式

■外形寸法図(単位/mm)

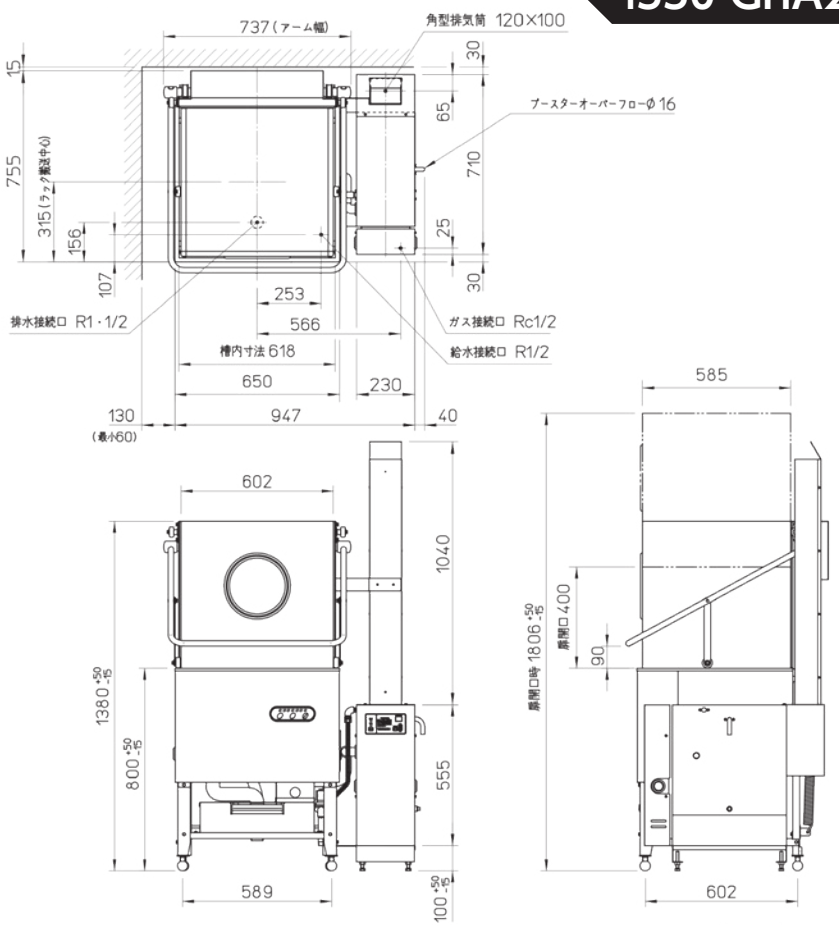

SMART i610

ダイレクトクリーン方式で
清温水洗浄の実現

ダイレクトクリーン方式

大型軽量ラックにより処理能力が大幅にアップ
ラックコンベヤの入れ替えをご提案します。

コスト削減を実現

1槽ラックコンベヤ洗浄槽90L、
SMART i610洗浄槽36L、
1日54L×365日=19710Lの削減!
処理能力は1槽ラックコンベヤと同等です。

処理能力1.5倍

60cm×60cm大型軽量ラック使用により
従来の1.5倍の処理能力!
コンベヤタイプも凌駕する処理能力と経
済性。大型食缶もらくらく衛生洗浄。

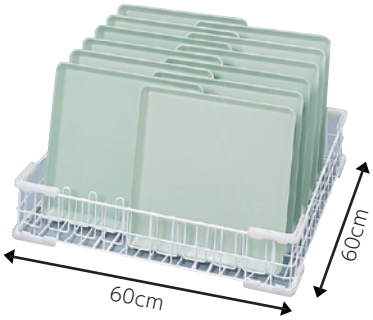

清潔で安心

洗浄湯と残菜を分離し、常に洗浄槽内が
きれいな状態です。

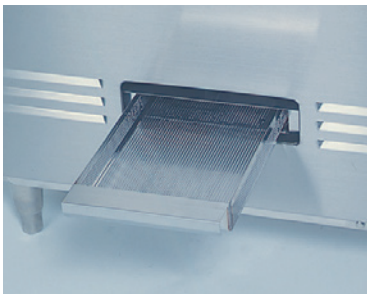

ガスブースター(G26N)

ワンタッチ温度調節で、すすぎ温度を
5℃ごとに設定可能(60℃~90℃)。
給水接続が可能になり、
給湯器等の設備が無くても設置ができます。

らくらく操作

ボタン一つで準備完了。
排水もボタン一つで
簡単操作!

安全・衛生洗浄

スーパージェットスプレーノズルによる強力噴射で
ラックのすみずみまでしっかりカバーし、
頑固な汚れもきれいに落とすワンタッチ温度調節!

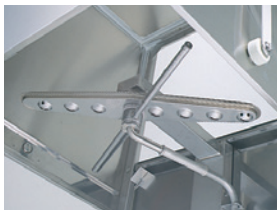

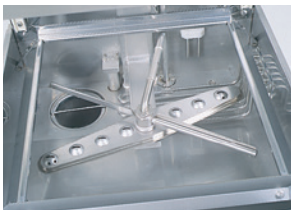

安全・安心・衛生
ダイレクトクリーン方式
（清温水洗浄）

●環境にやさしいダイレクトクリーン方式
●洗浄湯の汚れを下から強制排水。
●浮いた汚れは上からオーバーフロー排水。

汚れた洗浄湯と**"きれいな"**すすぎ湯の入れ替えを促進させ
清温水洗浄を実現します。洗浄湯と残菜を分離し
常に洗浄槽内をきれいに保つことができます。

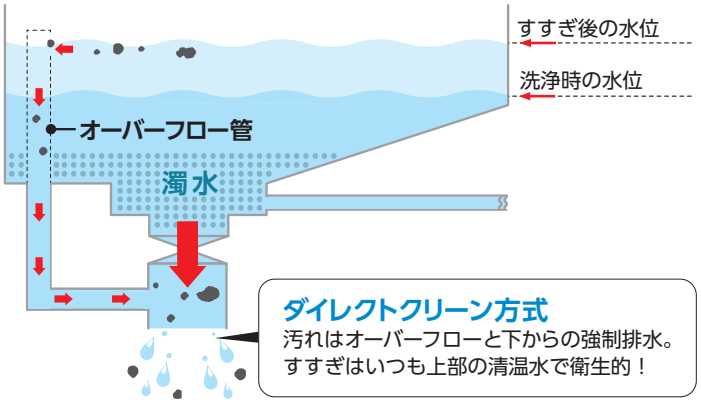

こんな効果が！

❶節水タイプ洗浄槽36L
●コスト削減が可能
●準備時間が短い(全自動式最速)
●洗剤が少なくてすむ

❷洗剤使用量を削減
常に洗浄湯がきれいな状態で保つことができるため洗剤の
使用量も従来機に比べ削減(当社比)することができました。

❸"かんたん"清掃
●ボタン一つで簡単排水
●ゴミはゴミ受けカゴでキャッチ

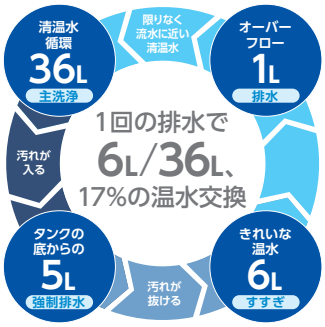

ダイレクトクリーン方式

■電気式

型　名	電　源	処理能力	洗浄サイクル	主洗浄ポンプ	すすぎポンプ	洗浄槽ヒータ	消費電力	消費電流	接　続	電気ブースター	給湯条件
i610-EWH05	三相200V	37ラック/h	95秒	1.5kW	0.15kW	3.0kW	8.0kW	24.0A	給湯G1/2(15A)	5.0kW	70℃
i610-EWH10		55ラック/h	65秒				13.0kW	38.0A		10.0kW	60℃

■ガス式

型　名	電　源	処理能力	洗浄サイクル	主洗浄ポンプ	すすぎポンプ	洗浄槽ヒータ	消費電力	消費電流	接　続	ガス消費量		給湯条件
										LPG	13A	
i610-GHA26N	三相200V	55ラック/h	65秒	1.5kW	0.15kW	3.0kW	3.0kW	9.0A	給湯R1/2(15A)	30.4kW	30.2kW	35℃

●排水接続口径　R1・1/2(40A)　●ガス接続口径　Rc1/2(15A)　●電源形状　200V(アース線付・プラグ無)

■外形寸法図(単位/mm)

i610-EWH 電気式

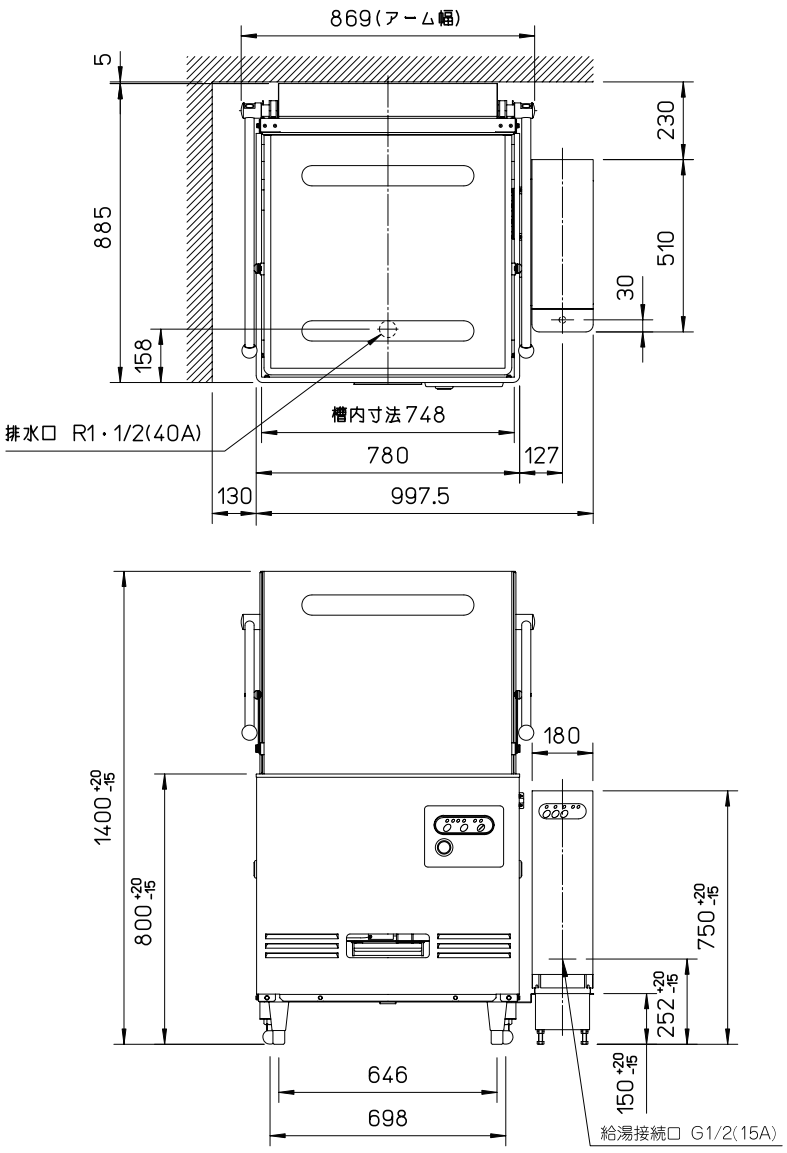

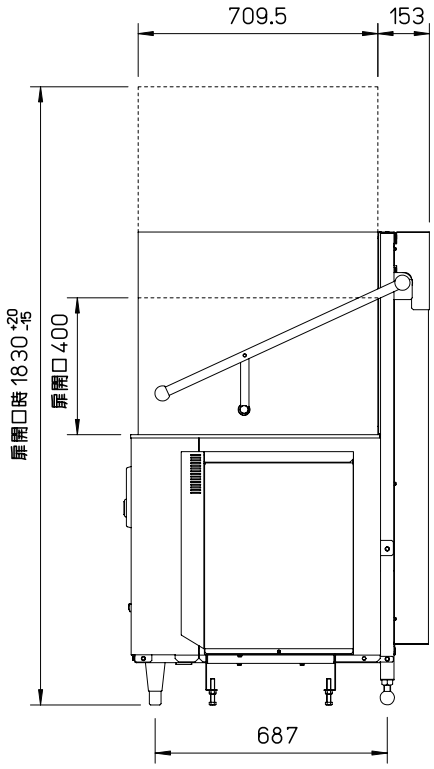

■外形寸法図(単位/mm)

i610-GHA26N ガス式

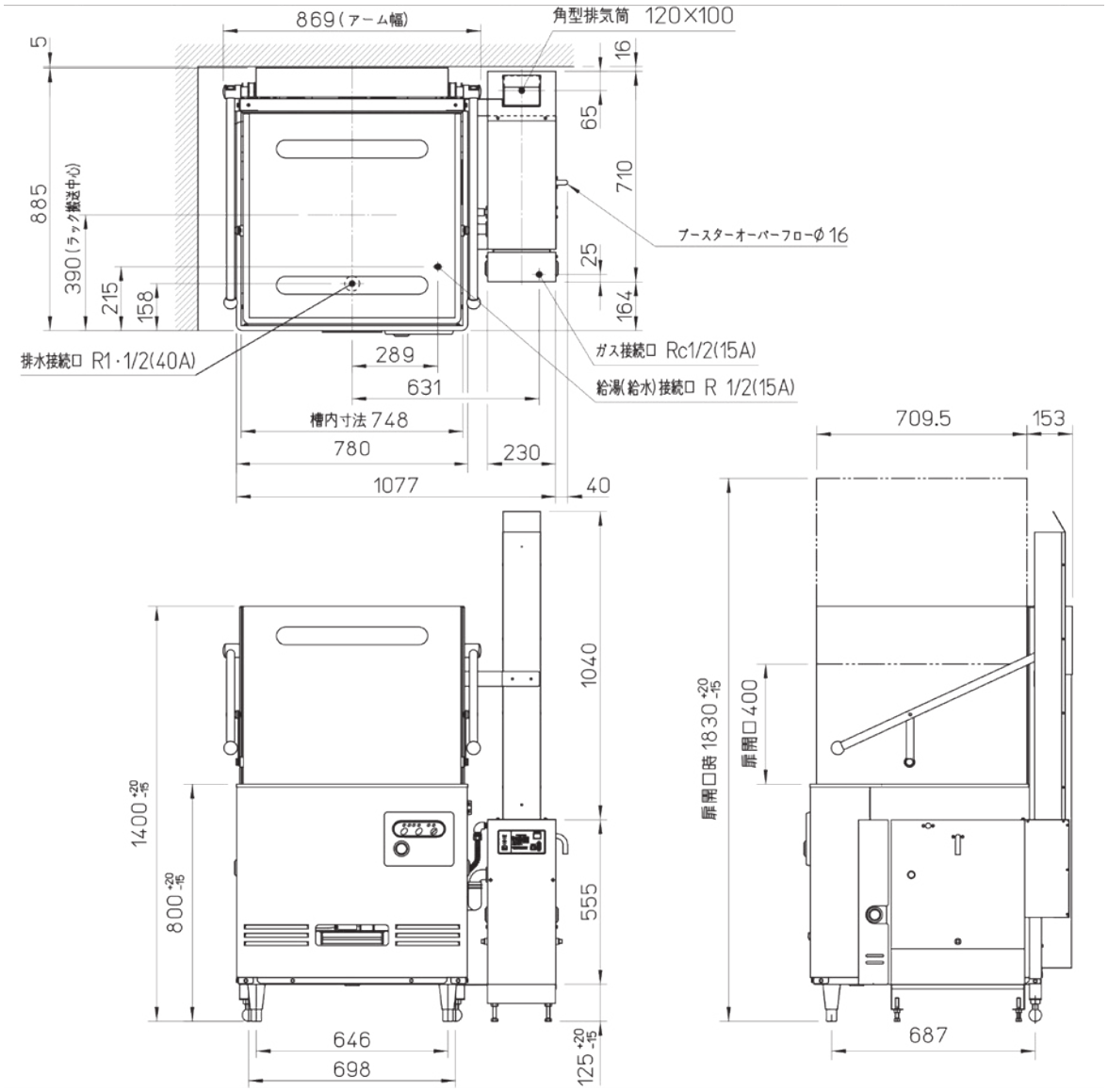

SMART i620

大型軽量ラックにより
処理能力が大幅にアップ

ダイレクト
クリーン
方式

扉自動開閉ボタン一つで扉開閉自動作業効率アップ
ラックコンベヤの入れ替えをご提案します。

自動開閉ドア

使いやすさを第一に考えた、ドアの開け閉めをボタン一つで行え作業効率がアップします。

コスト削減を実現

1槽ラックコンベヤ洗浄槽90L、
SMART i610洗浄槽36L、
1日54L×365日=19710Lの削減!
処理能力は1槽ラックコンベヤと同等です。

処理能力1.5倍

60cm×60cm 大型軽量ラック使用により従来の1.5倍の処理能力!
コンベヤタイプも凌駕する処理能力と経済性。大型食缶もらくらく衛生洗浄。

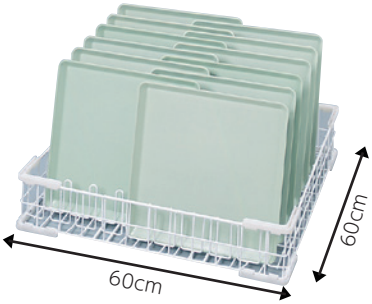

ガスブースター(G26N)

ワンタッチ温度調節で、すすぎ温度を5℃ごとに設定可能(60℃~90℃)。
給水接続が可能になり、給湯器等の設備が無くても設置ができます。

安全・衛生洗浄

スーパージェットスプレーノズルによる強力噴射でラックのすみずみまでしっかりカバーし、頑固な汚れもきれいに落とすワンタッチ温度調節!

清潔で安心

洗浄湯と残菜を分離し、常に洗浄槽内がきれいな状態です。

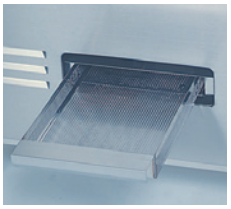

らくらく操作

ボタン一つで準備完了。
排水もボタン一つで
簡単操作!

安全・安心・衛生
ダイレクトクリーン方式
（清温水洗浄）

●環境にやさしいダイレクトクリーン方式
●洗浄湯の汚れを下から強制排水。
●浮いた汚れは上からオーバーフロー排水。

汚れた洗浄湯と**"きれいな"**すすぎ湯の入れ替えを促進させ
清温水洗浄を実現します。洗浄湯と残菜を分離し
常に洗浄槽内をきれいに保つことができます。

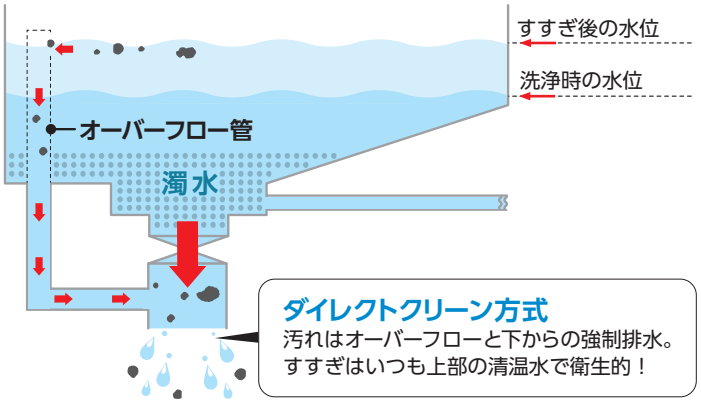

こんな効果が！

❶節水タイプ洗浄槽36L
●コスト削減が可能
●準備時間が短い(全自動式最速)
●洗剤が少なくてすむ

❷洗剤使用量を削減
常に洗浄湯がきれいな状態で保つことができるため洗剤の
使用量も従来機に比べ削減(当社比)することができました。

❸"かんたん"清掃
●ボタン一つで簡単排水
●ゴミはゴミ受けカゴでキャッチ

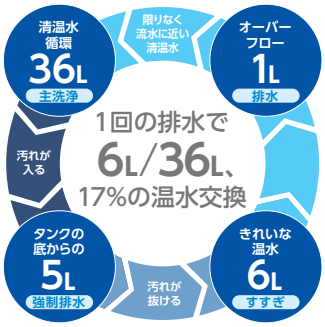

ダイレクトクリーン方式

■電気式

型　名	電　源	処理能力	洗浄サイクル	主洗浄ポンプ	すすぎポンプ	洗浄槽ヒータ	消費電力	消費電流	接　続	電気ブースター	給湯条件
i620-EWH05	三相200V	36ラック/h	100秒	1.5kW	0.15kW	3kW	8.0kW	24.0A	給湯G1/2(15A)	5.0kW	70℃
i620-EWH10		51ラック/h	70秒				13.0kW	38.0A		10.0kW	60℃

■ガス式

型　名	電　源	処理能力	洗浄サイクル	主洗浄ポンプ	すすぎポンプ	洗浄槽ヒータ	消費電力	消費電流	接　続	ガス消費量		給湯条件
										LPG	13A	
i620-GHA26N	三相200V	51ラック/h	70秒	1.5kW	0.15kW	3kW	3.0kW	9.0A	給湯R1/2(15A)	30.4kW	30.2kW	35℃

●排水接続口径　R1・1/2(40A)　●ガス接続口径　Rc1/2(15A)　●電源形状　200V(アース線付・プラグ無)

■外形寸法図(単位/mm)

i620-EWH 電気式

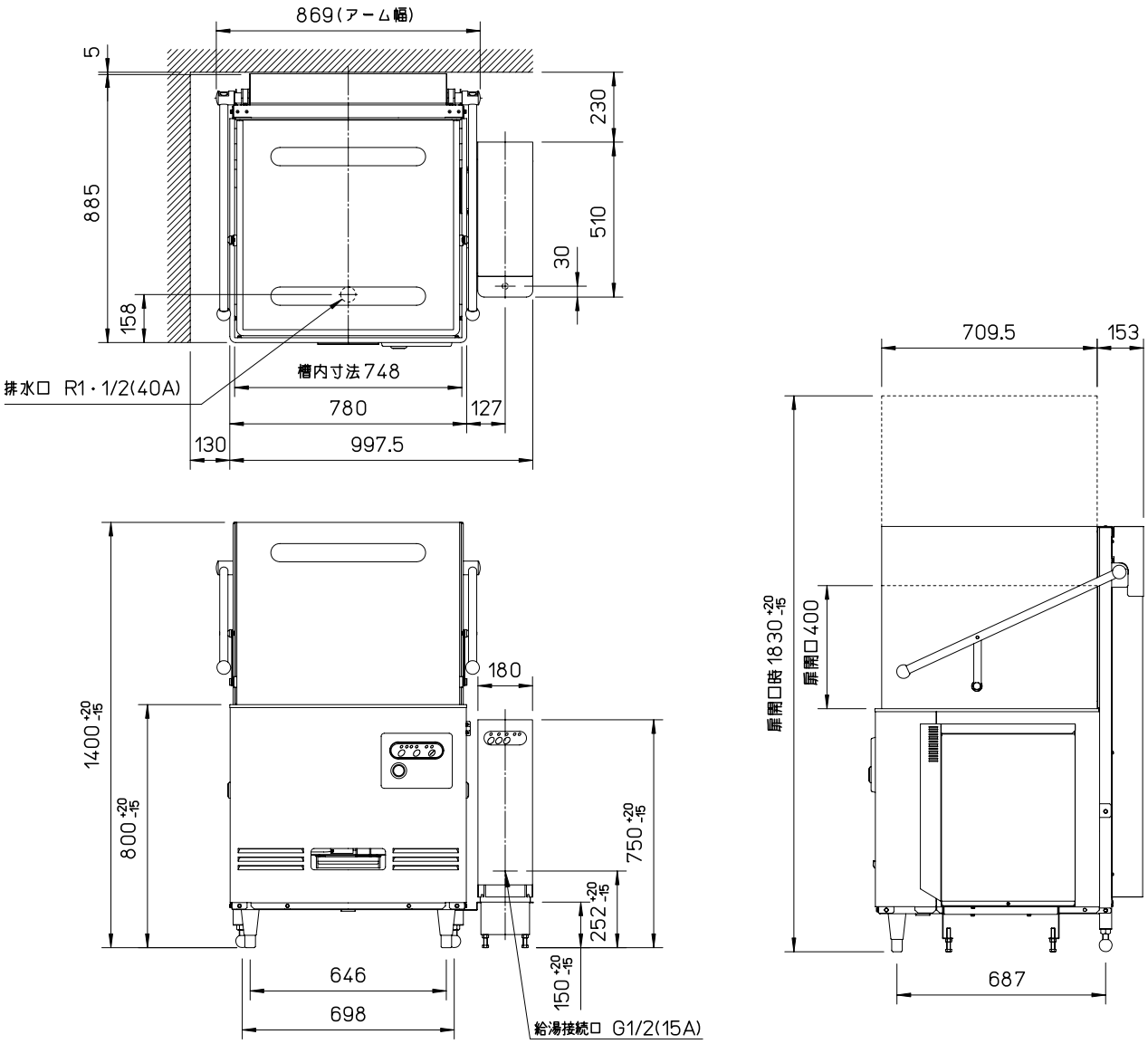

■外形寸法図(単位/mm)

i620-GHA26N ガス式

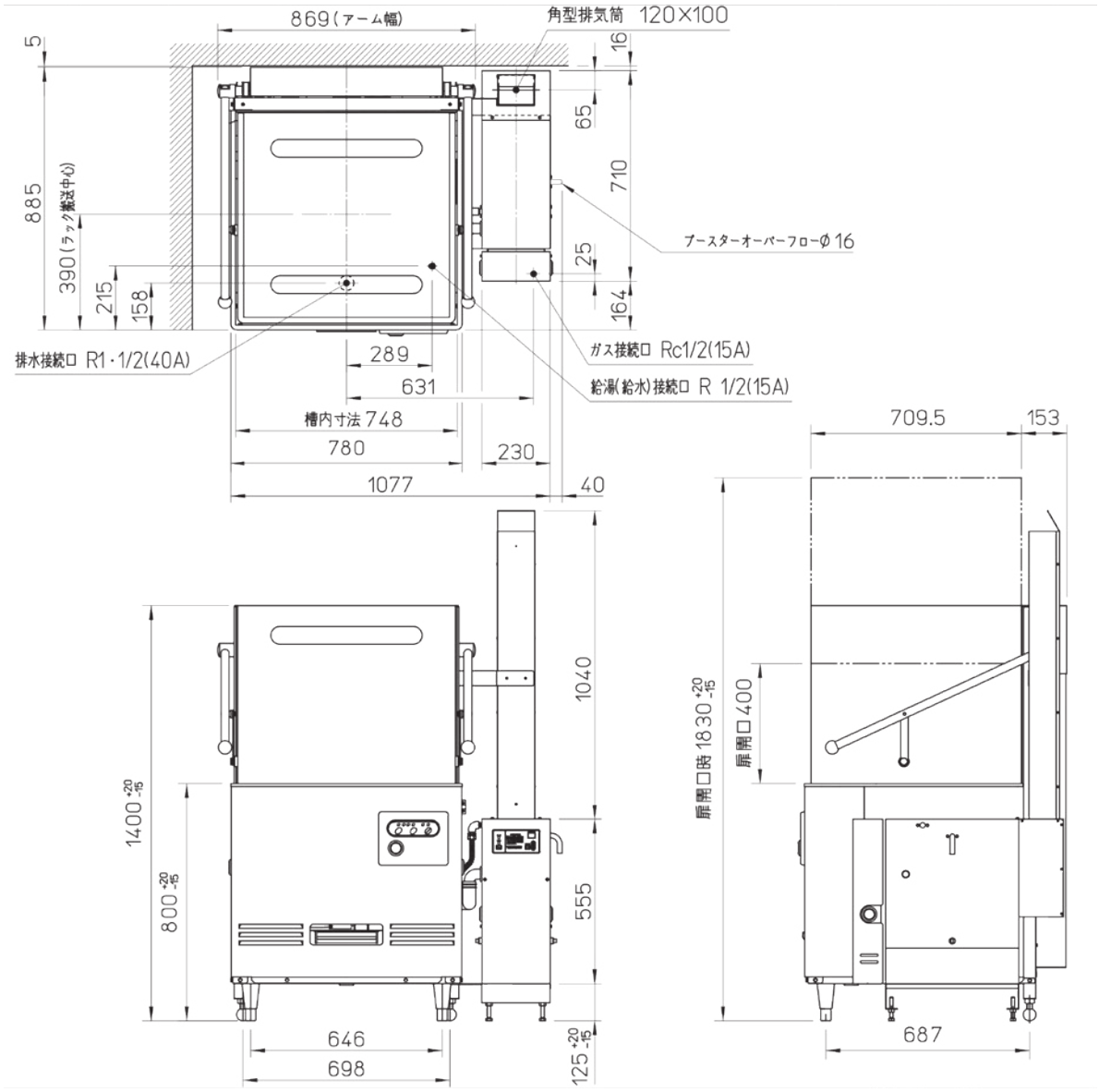

A50かみ合わせ詳細

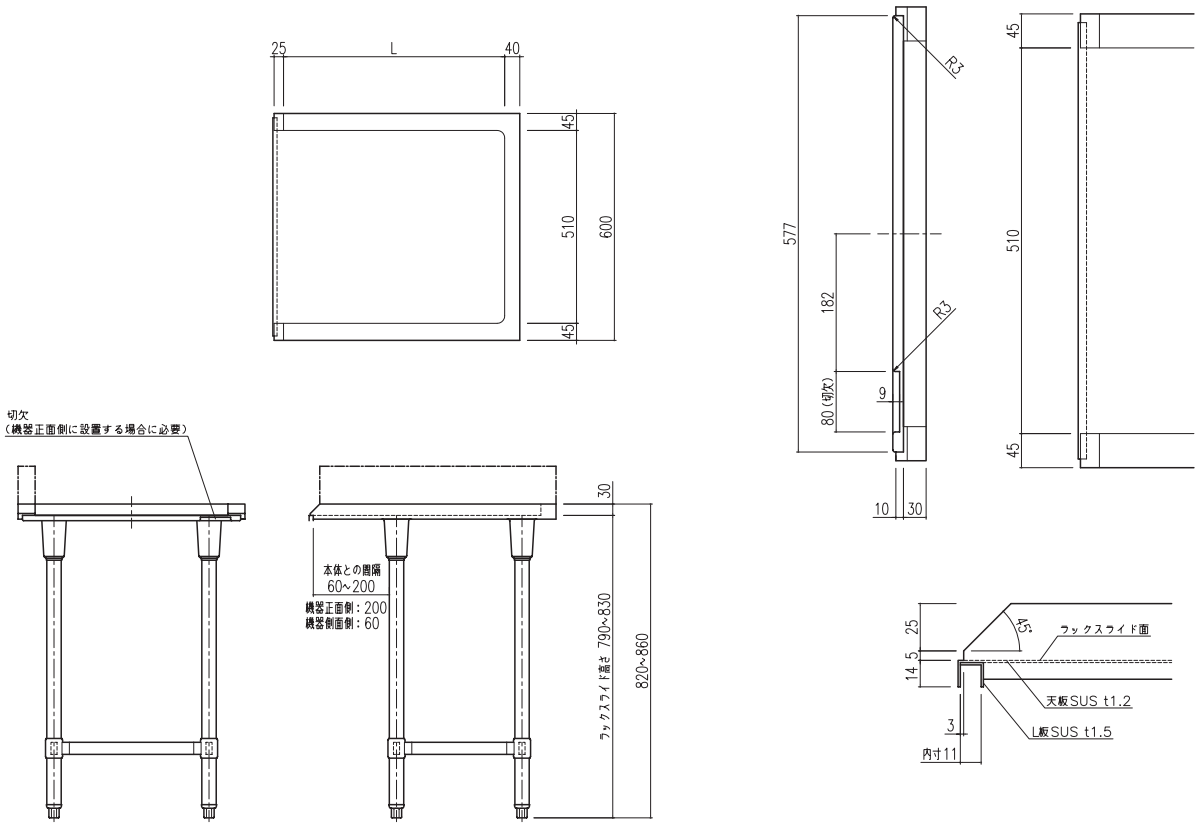

E5かみ合わせ詳細

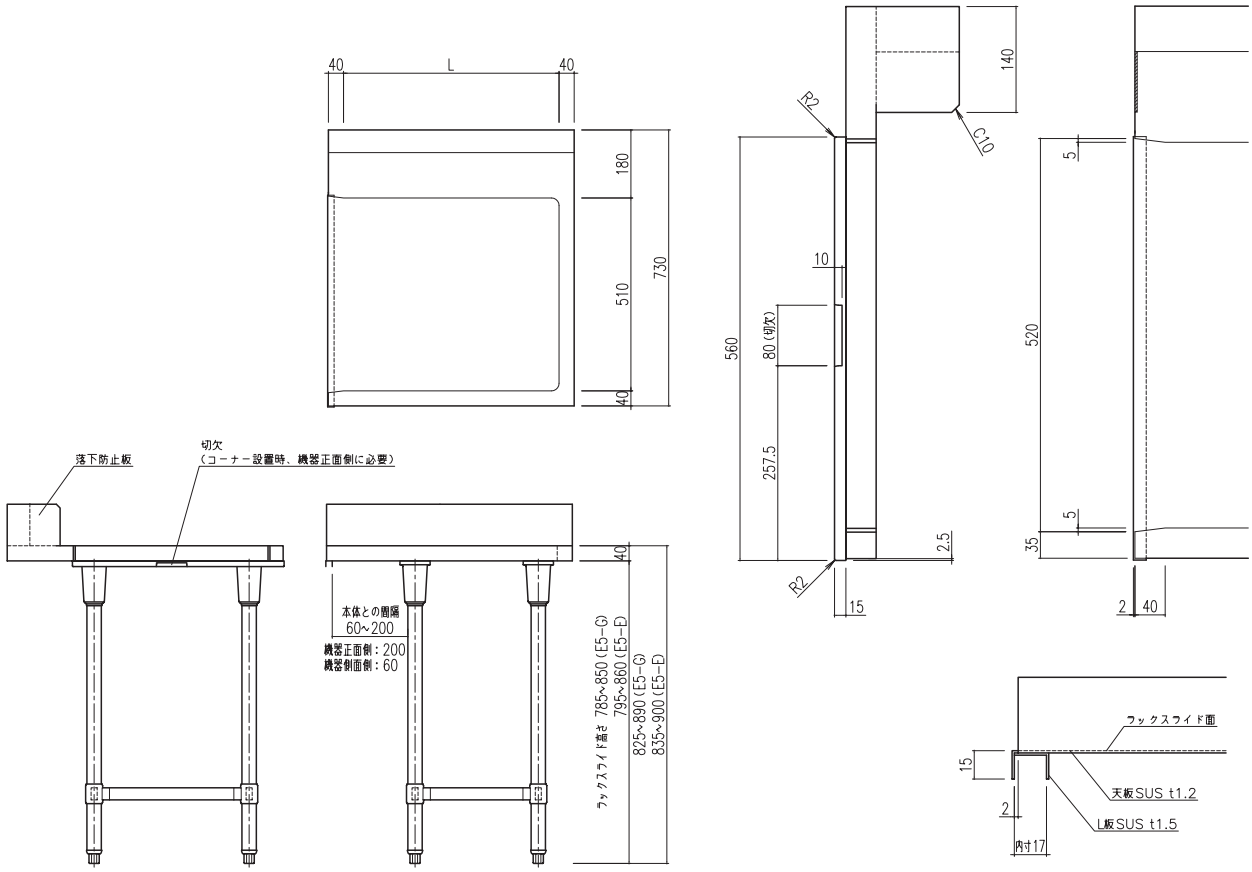

A500かみ合わせ詳細

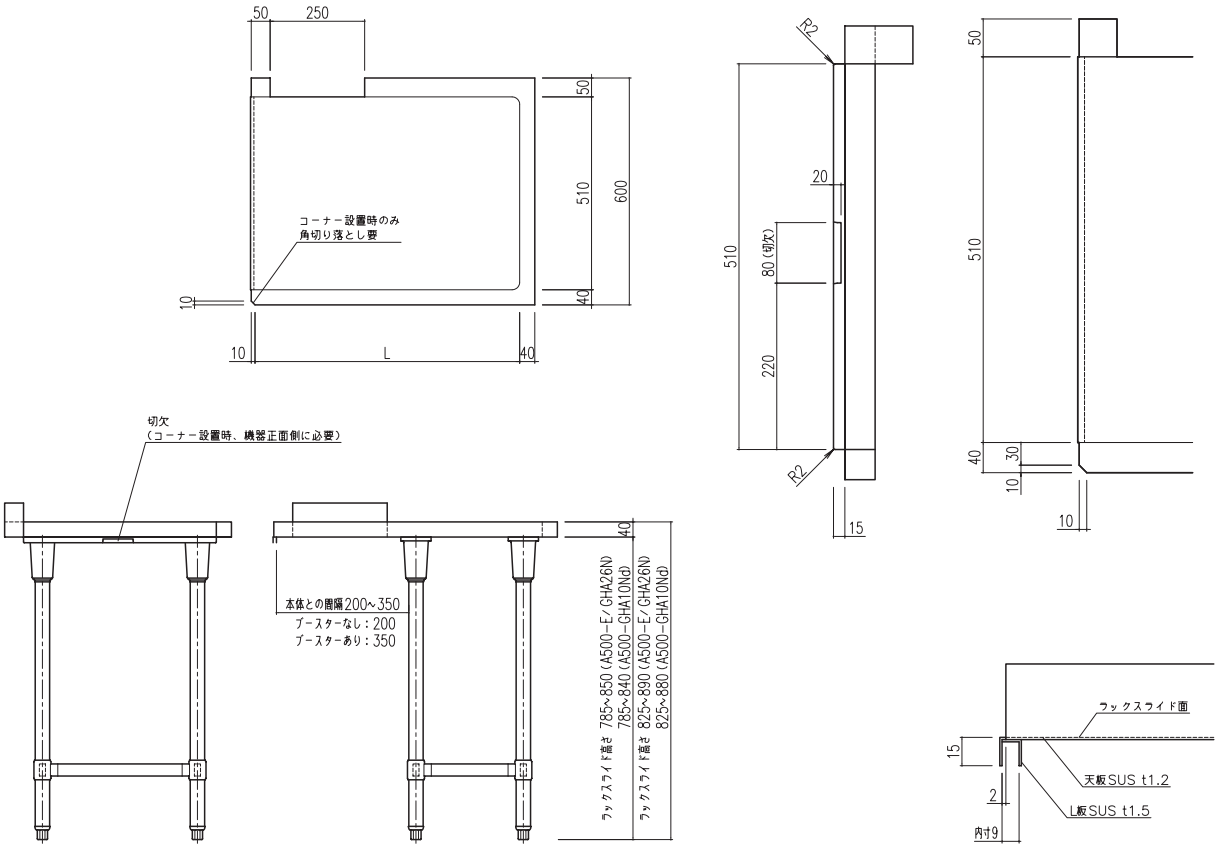

i400かみ合わせ詳細

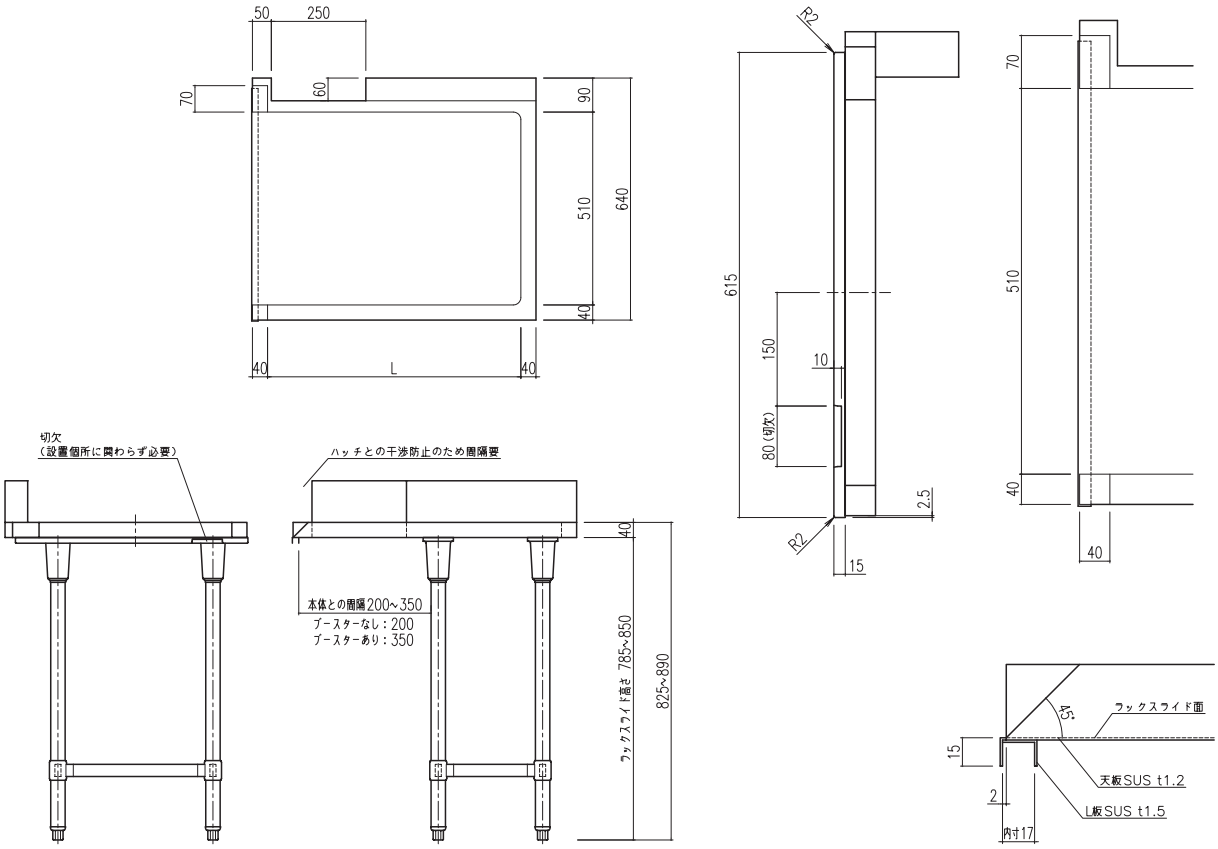

i520かみ合わせ詳細

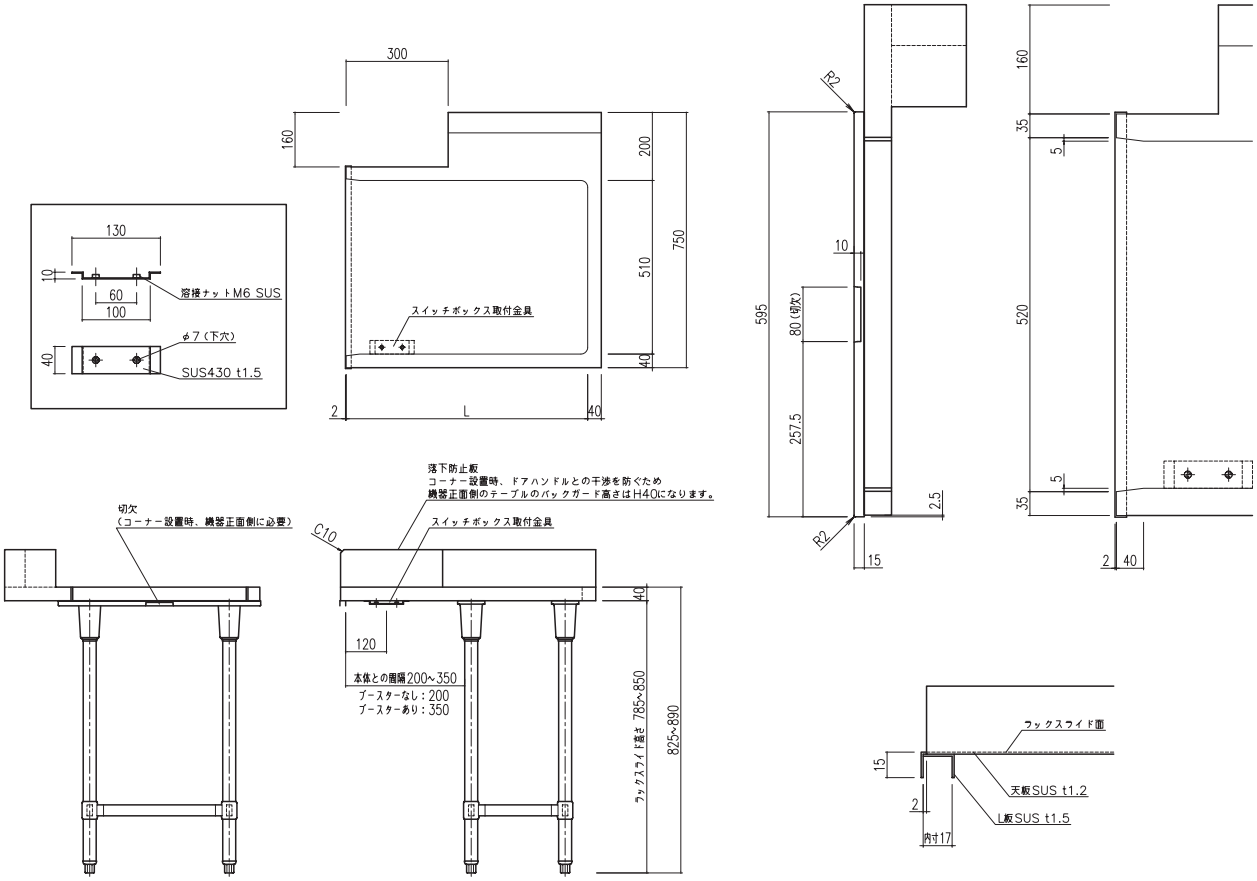

i550かみ合わせ詳細

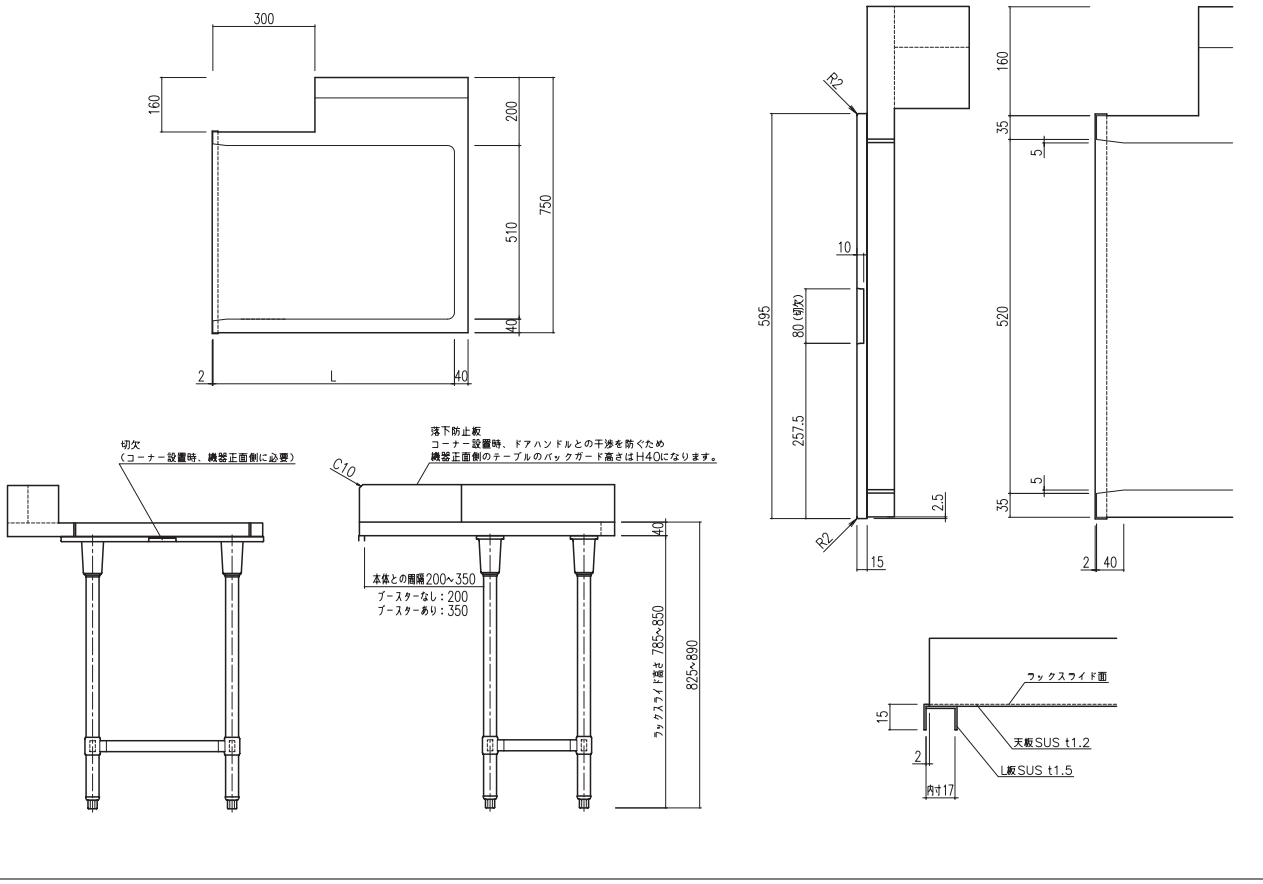

i610かみ合わせ詳細

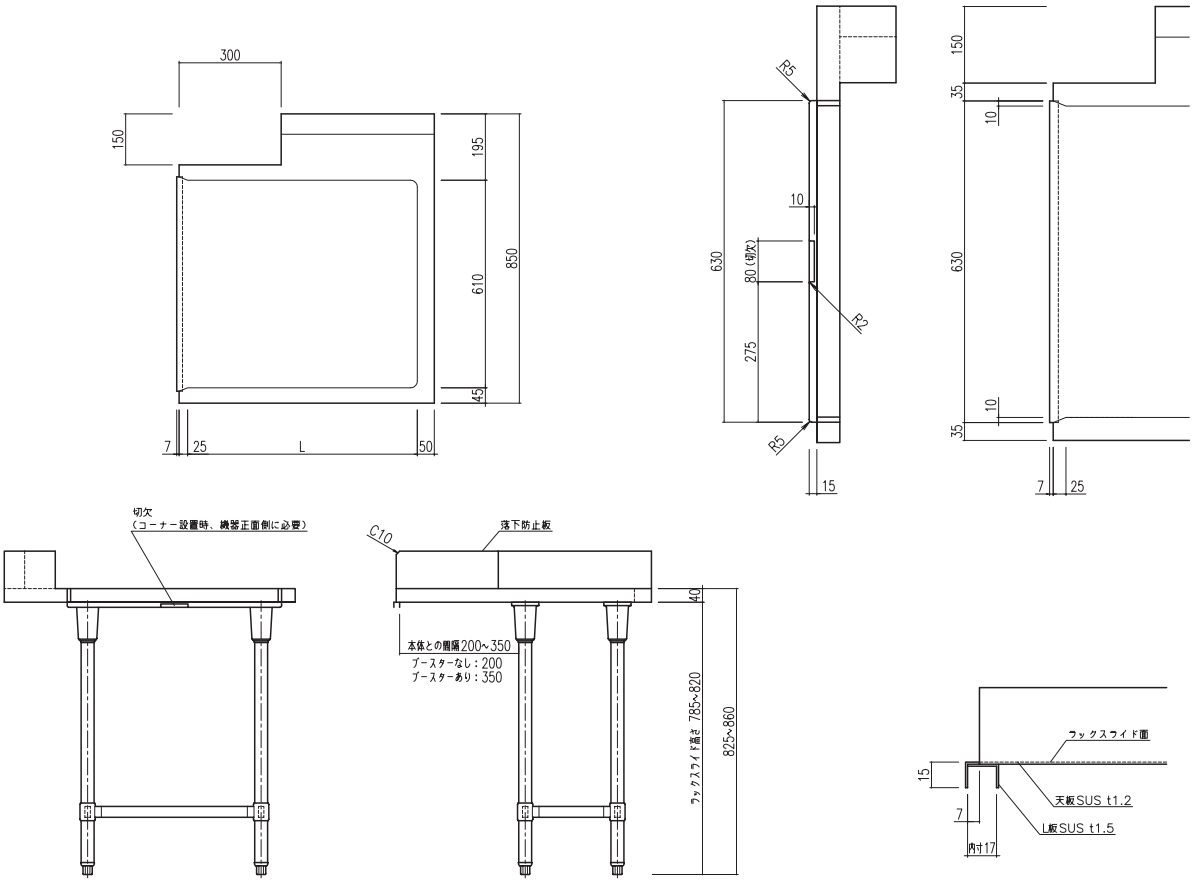

i620かみ合わせ詳細

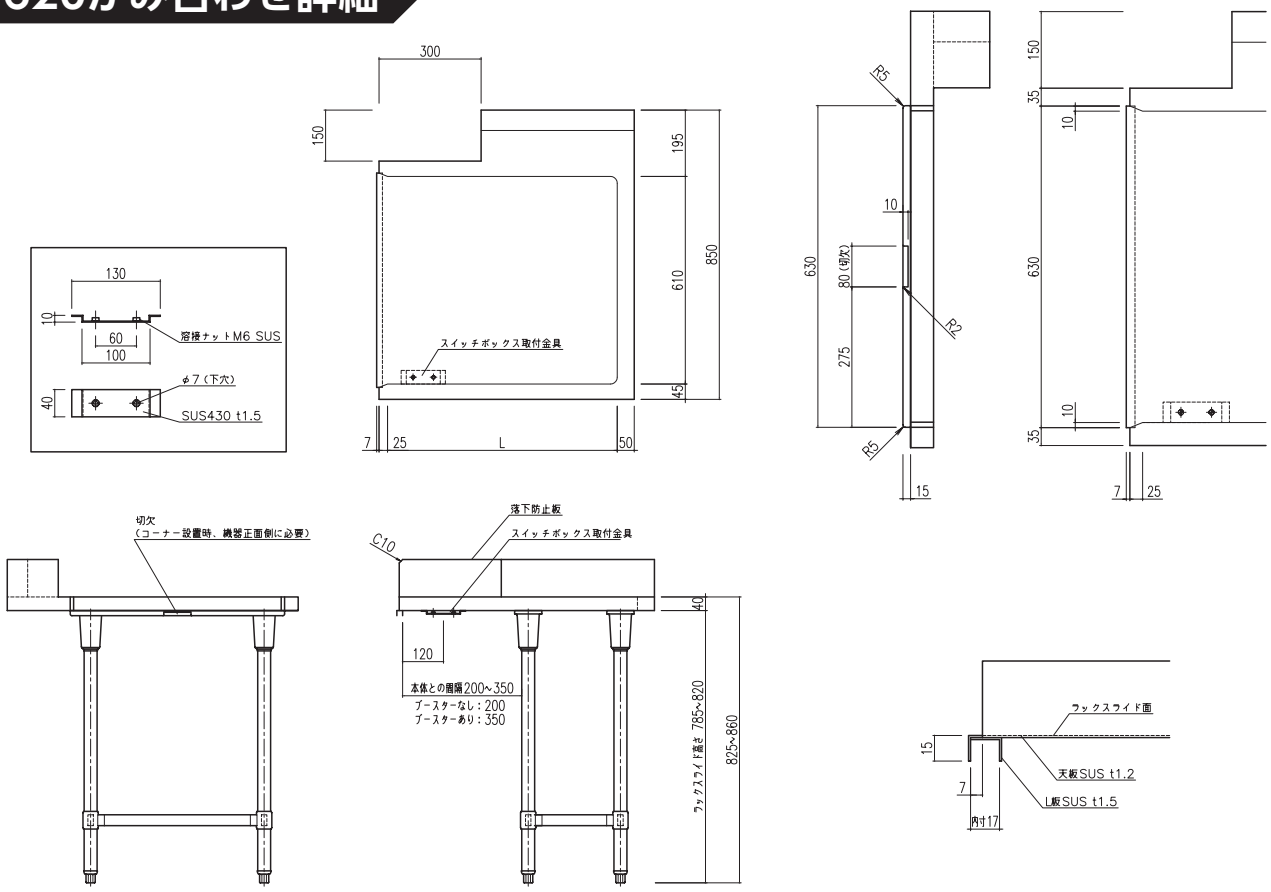

グラスに残る"スポット"を除去

GLASS CLEAN

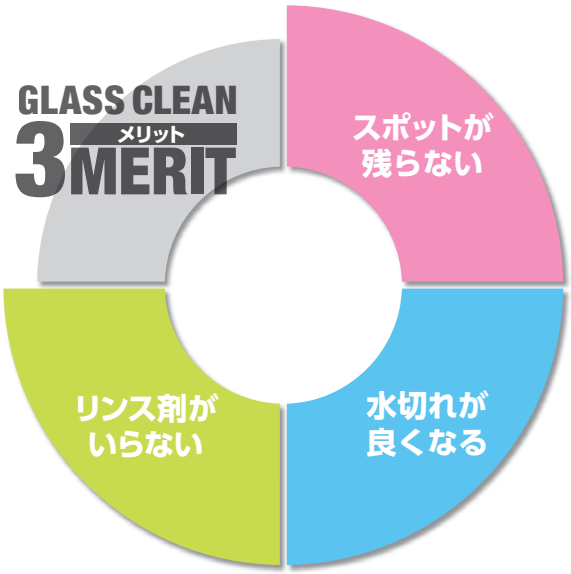

グラスクリーンの特長

高い信頼性
完成度と信頼性の高いコントロールバルブを
採用しています。
本体は樹脂製でサビや腐食の心配がありません。

“かんたん”操作
コントローラーの簡単操作、
様々な機能を設定できます。

誤操作防止ロック機能を標準装備
日常の取り扱いは食塩を補充するだけ!

コンパクト
高さ66cmとコンパクト設計、
テーブルの下にも設置できます。

周波数共通
電源周波数は50／60Hz共通です。

再生所要時間の短縮
従来の再生所要時間(2時間)に比べ大幅に短縮!

グラスクリーンの機能

◆ 再生日設定機能
従来の曜日設定機能に加え最短0.5日～最長99日までの隔日設定が可能です。

◆ 再生状態確認機能
再生時の食塩不足をランプ(点灯)でお知らせします。

◆ 停電保持機能
停電時でも最大24時間まで現在時刻・設定内容を保持します。

◆ 再生レベル設定機能
水質にあわせて再生レベル(食塩消費量)を設定する事ができます。

操作パネルの詳細

■仕様

イオン交換樹脂量	最大通水量	採水量 *1	配管接続口径	常用圧力	耐　圧	消費電力 *2	再生時間 *3	耐熱温度	再生周期 *4	食塩消費量
L	㎥/h	㎥/再生	A	MPa	MPa	W	分	℃	日	kg/再生
6	0.36	15	20	0.15～0.5	0.78	3	51	40	0.5～99	0.75

*1：原水の全硬度が18mg / L as $CaCO_3$の時の値です。 *2：消費電力は採水・再生時とも同じです。 *3：初期設定再生所要時間です。 *4：曜日指定することも可能です。
※他に樹脂量400Lタイプまで各種用意しています。

外形・寸法

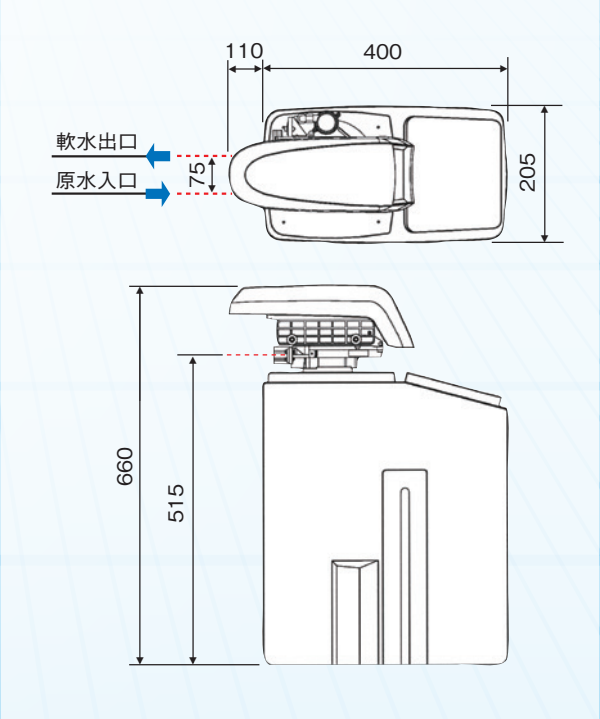

本装置の標準フロー

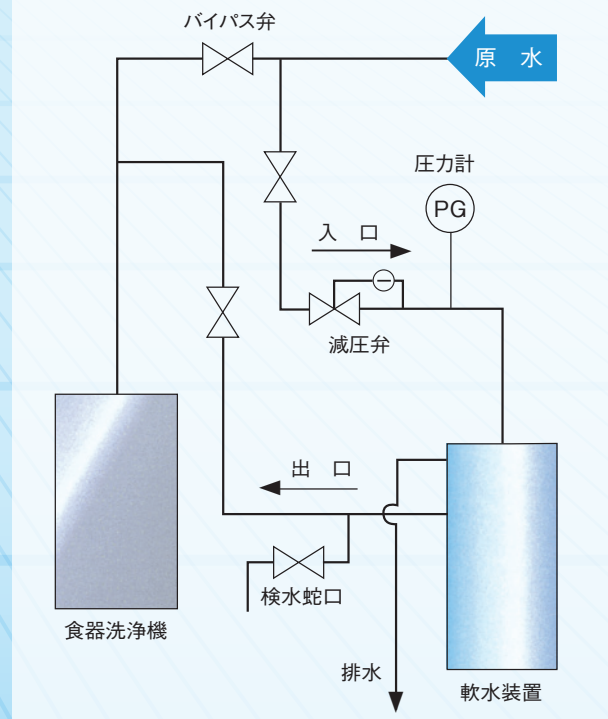

メーカー純正液体洗剤

※本製品はアルカリ洗剤のため使用上の注意および容器を含む廃棄については、取扱説明書等ご確認いただき適切な処置をお願いします。

【 SMARTクリーン L200E 】

※L200Eが２つセットになったL200WEもご用意しています。

SMARTシリーズに合った洗剤。
無りんで、非劇物タイプのため、劇物タイプ洗剤に比べ、
アルカリ濃度が低く(中和に必要な水が少なくてすみ)、
環境にやさしい洗剤です。

【 SMARTクリーン C100E 】

※AU70専用

L200Eと同等の洗浄力。
内容量はL200Eの約1/4。軽量でコンパクト!
持ち運びが楽で、収納スペースを取りません。
また、使用後の容器は折りたため、廃棄も簡単です。

食器洗浄機用ラック

オープンラック

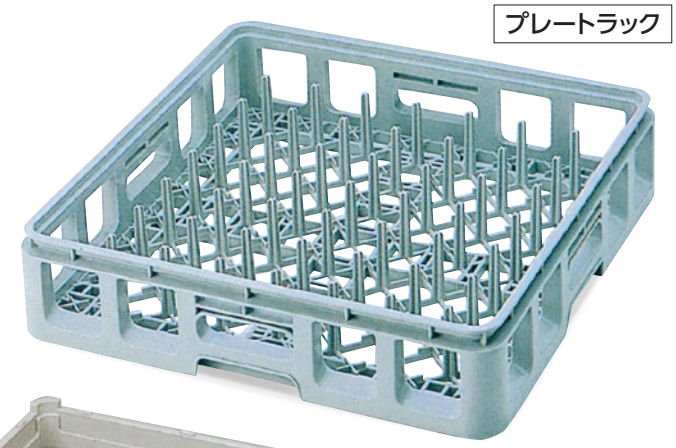

プレートラック

グラスラック(36)

軽くて丈夫!!

いろいろなタイプを取りそろえています

食器洗浄機用ラックは
グラスに合ったサイズをお選びください。

ラックの高さは、有効深さが最低**55㎜**から、**10㎜**または**20㎜**おきに組み変えが可能です。
グラスに合わせてお選びいただけます。

❶カップ・グラスの測り方
グラス類は天地左右各最大寸法を正確に測定してください。

❷仕切りの大きさを決めてください
図Aの左下にグラス類を置き、収まるワクの大きさがラックの仕切りの大きさになり、仕切り数が決まります。
取っ手の部分も忘れずにワク内に収めてください。

❸次にラックの高さを決めます。
図Bの底にグラス類の底を合わせて、高さの収まる長さを測ります。それがラックの有効深さになります。

図A《フルサイズ・ハーフサイズ》

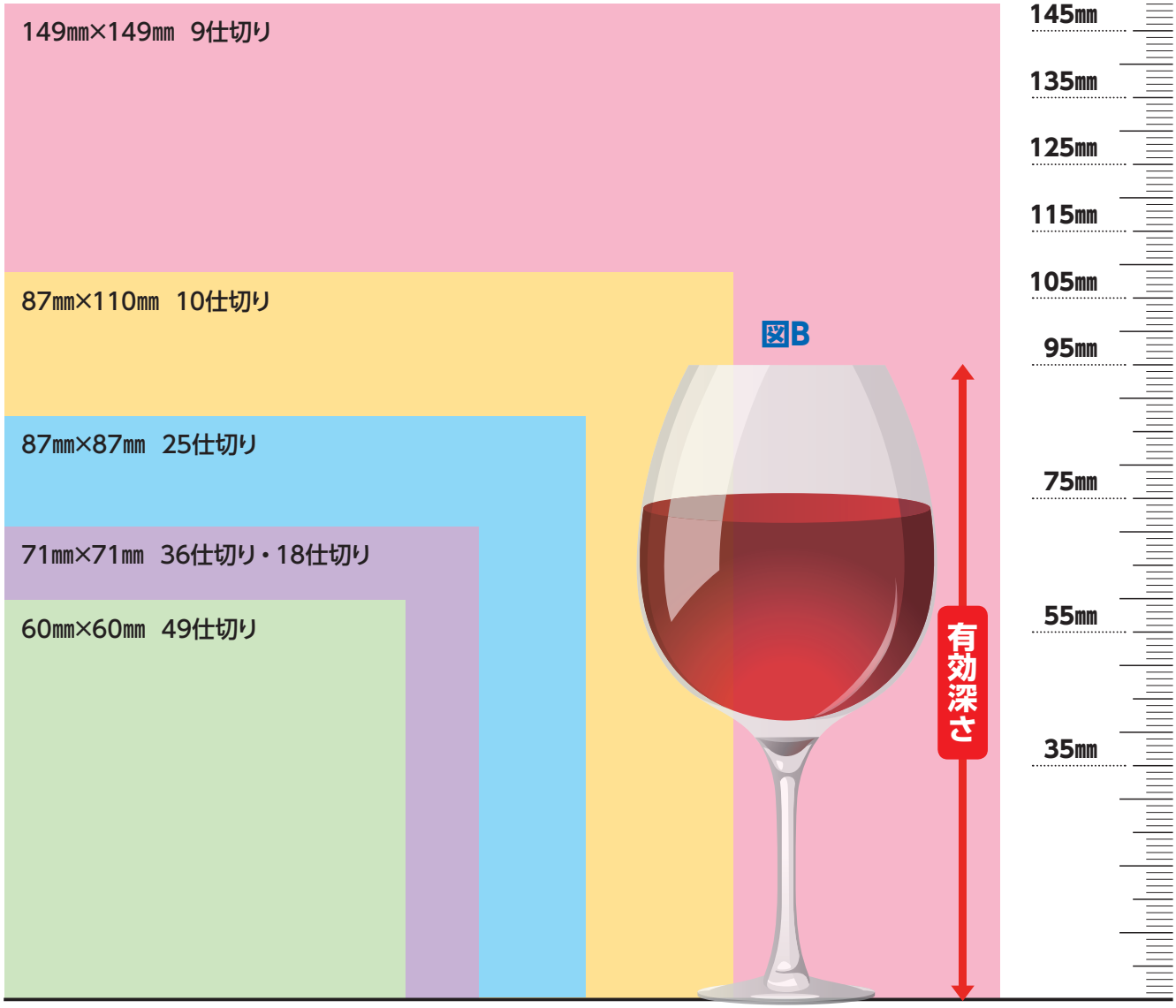

グラスの底をこの直線に合わせてください。

⚠ 安全に関するご注意

●機器のご購入時、ご使用の前には「取扱説明書」をよく読んで正しくお使い下さい。
●「取扱説明書」に明記されている以外のこと、禁止されていること、
また機器の目的とする用途以外でのご使用は絶対に行わないで下さい。
一酸化炭素中毒・やけどなどの事故や故障の原因となります。
●機器本体に表示してあるガス種、電源(相・電圧・周波数)以外では使用しないで下さい。
事故や故障の原因になります。
●機器の分解・改造は絶対に行わないで下さい。事故や故障の原因になります。
●据付工事・電気工事等が必要です。お買い上げの販売店又は専門業者にご依頼下さい。
●ガス給湯器をご使用する場合は、給湯器の取扱説明書をよく読んで、
その方式・能力に応じた吸気・排気・排気フード工事を法律に従って行って下さい。
●ガス使用時は、給排気を確保し必ず換気をしてください。
万一のガス漏れや不完全燃焼に備えて、安全装置の設置をお勧めします。

設置について

※電気・ガス・水道・排水はあらかじめ工事専門店に依頼して段取りをして下さい。

❶設置する器具について

●設置する器具が使用するガス(ガスグループ)および電源に適合していることを確認して下さい。
●この器具は屋内用です。屋外には絶対に設置しないで下さい。

❷設置場所の確認

●建物の設計段階から設置方法ならびに配管、配線工事方法に関し十分打ち合わせをして下さい。
●側溝等の湯気は電気回路をいためます。蓋をしたり場所をかえる等の処置をして下さい。

❸火災予防について

●ガソリン、ベンジン、接着剤など引火性危険物を扱う場所には設置しないで下さい。
●器具を設置する周囲の壁、床などが防火上安全なものであるか、または防火上有効な間隔をとることができる場所に設置して下さい。
●防熱板は厚さ3mm以上の金属以外の不燃物を使用して下さい。

❹設置場所の雰囲気について

●アンモニア、塩素、硫黄、酸類など、腐食性ガスの発生する場所(理・美容院、クリーニング店、工場など)には設置しないで下さい。
●冷暖房器の吹き出し口付近には設置しないで下さい。

❺保守点検のためのスペース

●器具点検、修理ができるように十分なスペースを確保して下さい。
●器具前方は600mm以上の空間を設けて下さい。

❻器具の設置条件

●ガスメーターや電気設備の近くには取り付けないで下さい。
●人の出入りの激しい場所への設置は避けて下さい。
●階段、避難口近くへの設置は避けて下さい。
●コンセントとガス配管及び水道管とは100mm以上離して下さい。
●浸水や水たまりの恐れのない、水はけのよい場所に設置して下さい。
●器具の脚は絶対にセメントなどに埋め込まないで下さい。

❼給気について

ガスを完全に燃焼させるには、新鮮な空気(酸素)が必要です。換気が悪いと不完全燃焼を起こし衛生上保安上よくありませんので、
換気(給気/排気)が十分できる設備(換気口)が必要です。

●給気口及び上部換気口を設けて下さい。なお、給気口は絶対必要ですが、換気口の規制はありません。
●上部換気口及び給気口は外気に通じた所に開口していることが必要です。
●給気口または上部換気口の面積は、器具排気筒の断面積以上として下さい。

ガス工事について

●ガス工事は専門のガス工事業者に依頼して下さい。
●設置する器具が使用するガスグループに適合していることを確認して下さい。
●この器具は屋内用です。屋外には絶対に設置しないで下さい。
●この器具の設置については、各都道府県市町村の火災予防条例に基づいて行って下さい。
●器具を使用する場所にガス元栓がない場合、あるいはあっても位置が適切でない場合には、新設、移設または交換して下さい。
●器具の近くに器具に合った専用のガスの元栓を必ず取り付けて下さい。
●この器具は角型排気筒で自然排気方式です。

■給排気設備の基本規定

ガス消費量が12kWを超えるガス機器については、ガス機器の直上に排気フード付排気筒を設け、ガス機器設置室に給気口を設けること。
ガス消費量が12kW以下のガス機器については、次のいずれかの措置を講じること。その際、機器上方が「不燃材料以外の材料による仕上げをした建築物等の部分」がある場合には機器排気筒の最高位置から機器本体に表示してある離隔距離をとること。
①ガス機器の直上に排気フード付排気筒を設けること。
②ガス機器設置室に換気扇等又は排気口付き排気筒(建築基準法で規定する排気口に接続した排気筒であって、換気扇等を設けたもの又は有効な立ち上がり部分を有するものをいう。以下同じ)を設けること。
これらいずれの場合であっても、ガス機器設置室に給気口を設けること。

電気工事について

●電気会社の指定工事店に依頼して下さい。
●電気配線接続工事中は元電源を切り、必ず工事中の表示をして下さい。
●アース工事は必ず行って下さい。電気工事規定(電気設備に関する技術基準第28条)により、使用電圧300V以下の場合は、D種接地工事(接地抵抗100Ω以下)が必要です。アース工事をしていないと電気事業法118条により、電気工事事業者に30万円以下の罰金が科せられます。
●電源コードが余る場合は、器具の外にて処置し器具の中には絶対に押し込まないで下さい。▶AC100V仕様
●本体からのアース線をアース端子に接続するか、もしくはアース棒に接続し、確実にアース工事を行って下さい。
●アース棒ご利用の場合は、販売店にご連絡下さい。
●電源コンセントの位置は、器具の後ろ側にならないようにして下さい。
●過電流保護付漏電ブレーカーは本体内に内蔵されていますが、コンセントは専用125V15A以上のものをご用意して下さい。
●たこ足配線は絶対にしないで下さい。▶AC200V仕様
●本体からの電源コード(4芯)アース線(緑)を電源側アース端子に接続して下さい。
●漏電ブレーカーは本体内に内蔵されていますが、過電流保護のため機械に合った(定格20A以上)過電流保護を設置して下さい。

警告 **アース工事は必ず行って下さい。電気工事中は必ず元電源を切り、作業中の表示をして下さい。**

給排水工事について

●配管工事は給水事業者の指定工事店に依頼し給水事業者の規定に従って下さい。
●水源に市水道を使用する場合は各市町村水道局の条例に基づき施工して下さい。
●配管材料は必ず関係水道局の承認または検査に合格したものを使用して下さい。
●フレキシブルチューブをご使用になる場合は、地域の水道条例によって規制される場合がありますのでご注意下さい。
●フレキシブルチューブが使えない場合は、必ずユニオン継手を使用して下さい。
●保守・点検および水抜きのため接続口付近には必ず給水元栓を設けて下さい。
●作業性、保守のため器具正面には配管しないで下さい。
●地下水の使用は絶対にしないで下さい。
●排水ホースは流れの方向に差し込んで下さい。
●洗浄機の排水口はシンク槽よりも低いので、逆流しないように余裕のある配水管を使用して下さい。
●配管は接続の中心にセットしゴムリングは接続しないで下さい。
●壁からの排水は逆流の恐れがあります。
●この器具の排水はR1・1/2(40A)です。排水管は余裕のあるサイズのものを使用して下さい。
●水質が悪いと故障の原因になります。
●地下水の使用は絶対にしないで下さい。
●水道水でも硬質の地域はグラスクリーン(オプション)のご使用をお勧めします。
●軟水と硬水は水中のカルシウムイオンとマグネシウムの合計含有量を$CaCO_3$の量に換算し、ppmで表し区分しています。

0ppmから60ppm未満	**軟水**
60ppmから120ppm	**中程度の硬水**
120ppmから180ppm	**硬水**
180ppm以上	**非常な硬水**

※WHO水質基準(1984年)

●事業所案内

東 京 本 社　〒104-0033　東京都中央区新川一丁目26番2号新川NSビル
TEL：(03) 5541-6333　　FAX：(03) 5541-0155

大 阪 本 社　〒544-0015　大阪市生野区巽南五丁目4番14号
TEL：(06) 6791-1111　　FAX：(06) 6793-5151

■スマート洗浄機事業部

東日本営業課　〒104-0033　東京都中央区新川一丁目26番2号新川NSビル
TEL：(03) 5541-6764　　FAX：(03) 5541-0158

西日本営業課　〒544-0015　大阪市生野区巽南五丁目4番14号
TEL：(06) 7636-1116　　FAX：(06) 7636-0577

サ ー ビ ス 課　〒194-0013　東京都町田市原町田一丁目13番1号町田ハイツ壱番館1F
TEL：(042) 709-1201　　FAX：(042) 709-1202

●会社概要

社　　名	株式会社中西製作所
創　　業	昭和21年11月1日
株式会社設立	昭和33年8月27日
資 本 金	1,445,600,000円
株 式 上 場	東京証券取引所市場第二部
代 表 者	取締役社長　中西昭夫
建設業者許可	国土交通大臣許可番号(般−27)第5927号
ISO認証	ISO9001:2008認証取得(奈良工場)
建築士事務所登録	東京都知事登録第59932号 一級建築士事務所

JPX
東 証 上 場

ISO9001:2008
認証取得工場[奈良工場]

奈良工場は品質マネジメントシステム
ISO9001:2008認証取得工場です。

MEMO

www.nakanishi.co.jp

お問い合わせは

株式會社 中西製作所

※本カタログの価格には、荷造り費・運賃・搬入据え付け費・工事費等は含まれておりません。 ※本カタログの価格は、製品改良・仕様変更及び経済情勢により、予告なしに変更する場合があります。
※本カタログの価格は、平成28年4月末現在のものです。 ※製品の仕様及び外観は、品質改良のために予告なしに変更する場合があります。

安全に関するご注意

●各製品とも取扱説明書及び取扱上のご注意をよくお読みのうえ、正しくお使いください。

160428SE03